Руководство по эксплуатации
Гарантийный талон

MANYA

ВСТРАИВАЕМЫЙ ЭЛЕКТРИЧЕСКИЙ ДУХОВОЙ ШКАФ

BO631B

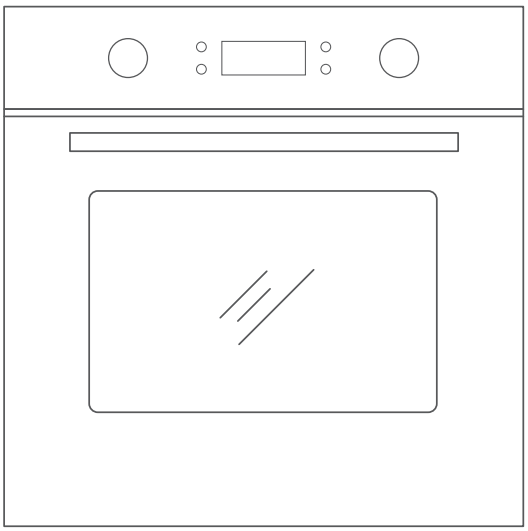

Уважаемый покупатель!

Мы благодарим Вас за оказанное доверие и уверены, что Вы останетесь довольны покупкой. Техника Manya разработана для создания атмосферы комфорта и уюта в Вашем доме.
Перед использованием прибора мы настоятельно рекомендуем Вам внимательно ознакомиться со всеми пунктами настоящего руководства по эксплуатации. При покупке прибора необходимо удостовериться в его работоспособности (при наличии возможности), отсутствии механических повреждений, проверить комплектацию и наличие штампа торгующей организации, даты продажи и подписи продавца с номером модели и серийным номером, точно соответствующим серийному номеру на корпусе прибора.

Руководство по эксплуатации Вы также
можете найти на нашем сайте:
www.mymanya.ru

Содержание

Назначение устройства ---------- 4
Информация по технике безопасности ---------- 4
Установка ---------- 8
Описание прибора ---------- 12
Панель управления ---------- 14
Возможные неисправности и методы их устранения ---------- 18
Замена лампы ---------- 19
Технические характеристики---------- 20
Очистка и обслуживание---------- 21
Утилизация ---------- 23
Информация о производителе ---------- 24
Гарантия и ремонт---------- 25
Гарантийный талон---------- 27

НАЗНАЧЕНИЕ УСТРОЙСТВА

Духовой шкаф предназначен для тепловой обработки пищевых продуктов в бытовых условиях.

ИНФОРМАЦИЯ ПО ТЕХНИКЕ БЕЗОПАСНОСТИ

Прежде чем использовать духовой шкаф, пожалуйста, внимательно прочитайте это руководство. Только в этом случае вы сможете безопасно и правильно эксплуатировать свой прибор. Настоятельно рекомендуем сохранить руководство по эксплуатации и инструкции по установке для использования в будущем или для последующих владельцев.
Прибор предназначен только для установки на кухне. Соблюдайте специальные инструкции по установке.
После распаковки проверьте прибор на наличие повреждений. Не подключайте прибор, если он поврежден. Только лицензированный специалист может подключать приборы без вилок. Повреждения, вызванные неправильным подключением, не покрываются гарантией. Используйте этот прибор только в помещении. Прибор разрешается использовать только для приготовления пищи и напитков. Прибор должен находиться под присмотром во время работы. Этот прибор может использоваться детьми старше 8 лет и лицами с ограниченными физическими или умственными способностями или лицами с недостаточным опытом или знаниями, если они находятся под присмотром или проинструктированы лицом, ответственным за их безопасность, безопасно пользоваться прибором и осознавать связанные с этим опасности. Дети не должны играть с прибором, на нем или вокруг него. Дети не должны чистить прибор или выполнять общее техническое обслуживание, если им не исполнилось 8 лет и они не находятся под присмотром.
Держите детей младше 8 лет на безопасном расстоянии от прибора и шнура питания. И, пожалуйста, всегда вставляйте аксессуары в духовой шкаф правильной стороной.

ВНИМАНИЕ!

Опасность поражения электрическим током

Самостоятельный ремонт опасен. Поврежденные силовые кабели могут быть заменены одним из наших обученных специалистов по гарантийному обслуживанию. Если прибор неисправен, отключите его от сети или выключите автоматический выключатель в электрическом щитке. Обратитесь в сервисную службу.
Изоляция кабеля электроприборов может расплавиться при прикосновении к горячим частям прибора. Никогда не допускайте контакта кабелей электроприборов с горячими частями прибора.
Не используйте очистители высокого давления или пароочистители, так как это может привести к поражению электрическим током.
Неисправный прибор может привести к поражению электрическим током. Никогда не включайте неисправный прибор. Отключите прибор от сети или с помощью главного выключателя в электрическом щитке. Обратитесь в сервисную службу.

Опасность ожогов!

Прибор сильно нагревается. Никогда не прикасайтесь к внутренним поверхностям прибора или нагревательным элементам.
Всегда давайте прибору остыть.
Держите детей на безопасном расстоянии.
Принадлежности и посуда сильно нагреваются. Всегда используйте прихватки для духовки, чтобы вынимать принадлежности или посуду из камеры. Пары спирта могут воспламениться в горячей рабочей камере. Никогда не готовьте пищу, содержащую большие количества напитков с высоким содержанием алкоголя. Используйте для приготовления только небольшое количество напитков с высоким содержанием алкоголя. Осторожно открывайте дверцу прибора.

Опасность ожога!

Доступные части нагреваются во время работы. Никогда не прикасайтесь к горячим частям. Держите детей на безопасном расстоянии. При открытии дверцы прибора может выйти горячий пар. Пар может быть невидим, в зависимости от его температуры. Открывая, не стойте слишком близко к прибору. Осторожно открывайте дверцу прибора.
Вода в горячей полости может создавать горячий пар. Никогда не наливайте воду в горячую духовку.

Опасность получения травмы!

1. Поцарапанное стекло на дверце прибора может превратиться в трещину. Не используйте скребок для стекла, острые или абразивные чистящие средства или моющие средства.
2. Петли на дверце прибора двигаются при открывании и закрывании дверцы, и вы можете быть зажаты. Держите руки подальше от петель.

Опасность возгорания!

1. Горючие предметы, хранящиеся в камере, могут загореться. Никогда не храните в камере горючие предметы. Никогда не открывайте дверцу прибора, если внутри есть дым. Выключите прибор и отключите его от автоматического выключателя в электрическом щитке.

2. Сквозняк создается при открытии дверцы прибора. Пергаментная бумага может соприкоснуться с нагревательным элементом и загореться. Не накрывайте пергаментной бумагой принадлежности во время предварительного нагрева. Всегда утяжеляйте пергаментную бумагу блюдом или формой для выпечки. Накройте пергаментной бумагой только требуемую поверхность.

Причины повреждения

Принадлежности, фольга, пергаментная бумага или посуда на дне: не размещайте принадлежности на дне духового шкафа. Не накрывайте пол камеры фольгой. Не ставьте посуду на дно камеры, если установлена температура выше 50 °C. Это приведет к накоплению тепла. Эмаль будет повреждена.
Алюминиевая фольга: Алюминиевая фольга в полости не должна соприкасаться со стеклом дверцы. Это может привести к необратимому обесцвечиванию стекла дверцы. Силиконовые кастрюли. Не используйте силиконовые кастрюли, коврики, чехлы или аксессуары, содержащие силикон. Датчик духовки может быть поврежден.
Вода в горячей рабочей камере: не наливайте воду в горячую камеру. Это вызовет пар. Изменение температуры может привести к повреждению эмали.
Влага в полости: в течение длительного периода времени влага в полости может привести к коррозии. Дайте прибору высохнуть после использования. Не храните влажную пищу в закрытой полости в течение длительного времени. Не храните продукты в духовом шкафу.
После эксплуатации при высоких температурах дайте прибору остыть только при закрытой дверце. Ничего не защемляйте дверцей прибора. Даже если дверь оставить приоткрытой, передняя часть ближайшей мебели может быть повреждена.
Не садитесь на дверцу прибора, не кладите и не вешайте на нее какие-либо предметы. Не ставьте посуду или принадлежности на дверцу прибора.
Установка принадлежностей: в зависимости от модели прибора принадлежности могут поцарапать панель дверцы при закрытии дверцы прибора. Всегда вставляйте аксессуары в полость до упора.
Переноска прибора: не переносите и не держите прибор за дверную ручку. Дверная ручка может не выдержать вес прибора и может сломаться.
Если вы используете остаточное тепло для поддержания пищи в тепле, внутри полости может возникнуть повышенное содержание влаги. Это может привести к образованию конденсата и вызвать коррозию вашего высококачественного прибора, а также нанести вред вашей кухне. Чтобы избежать образования конденсата, откройте дверцу или используйте режим «Разморозка».

mymanya.ru

УСТАНОВКА РУЧКИ ДВЕРИ

Если есть расхождение между иллюстрацией и фактическим продуктом, пожалуйста, обратитесь к фактическому продукту.

1. Вставьте ручку в 2 металлических крепления на двери.
2. Переместите ручку параллельно вправо так, чтобы она плотно зафиксировалась.
3. Край ручки должен совпадать с линией крепления.

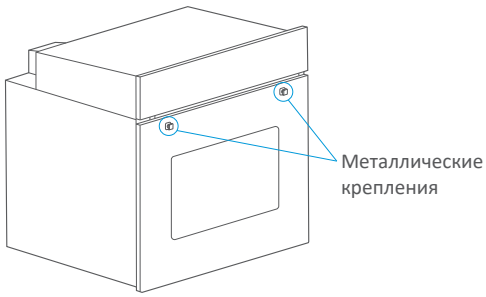

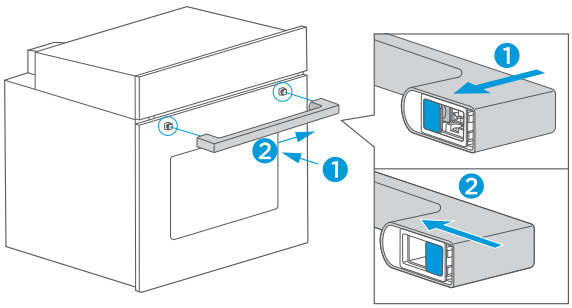

УСТАНОВКА В ШКАФ В КОЛОННУ

Если есть расхождение между иллюстрацией и фактическим продуктом, пожалуйста, обратитесь к фактическому продукту.

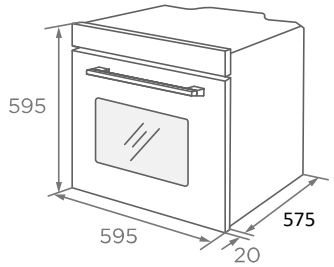

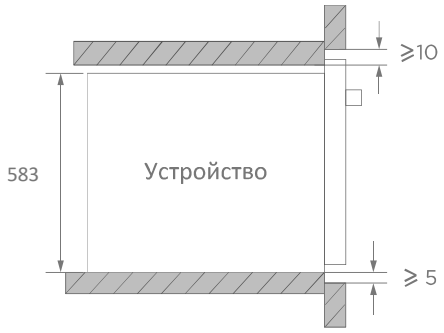

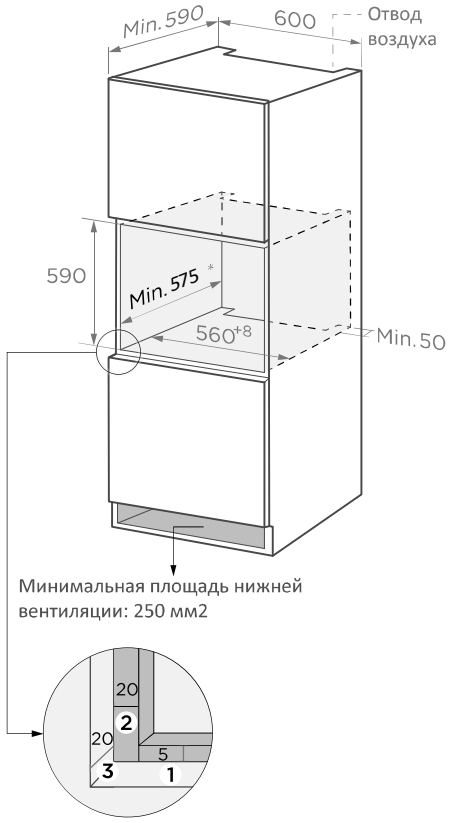

1. Оставьте 5 мм для дверной панели сверху и снизу соответственно.
2. Оставьте 20 мм для дверной панели слева и справа соответственно.
3. Оставьте 20 мм для дверной панели по толщине.

1. Толщина доски шкафа 20 мм
2. Если сетевая розетка установлена на задней стороне прибора, глубина проема шкафа должна быть увеличена минимум с 590 мм до 620 мм.
3. Размеры на рисунках указаны в мм.

mymanya.ru

УСТАНОВКА В НАПОЛЬНЫЙ ШКАФ

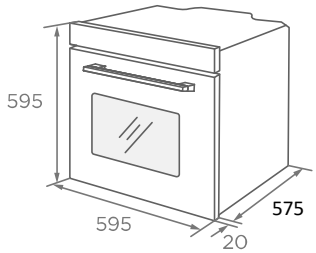

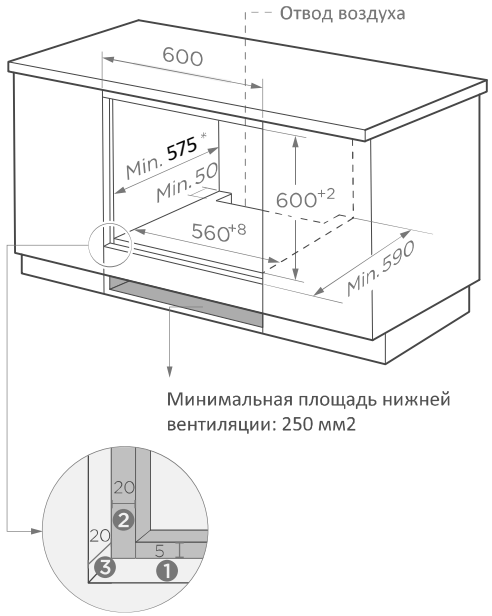

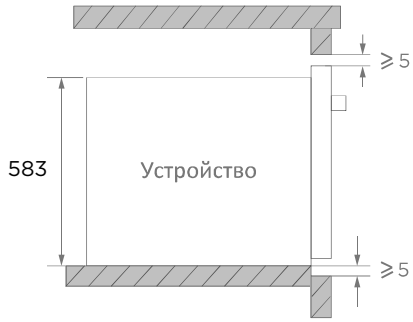

Без варочной панели

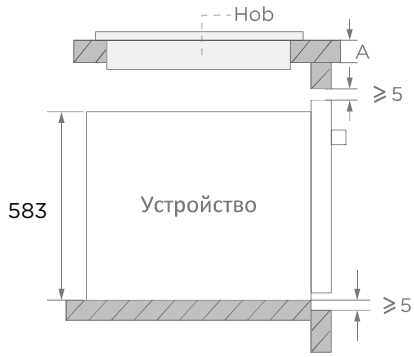

С варочной панелью

1. Оставьте 5 мм для дверной панели сверху и снизу соответственно.
2. Оставьте 20 мм для дверной панели слева и справа соответственно.
3. Оставьте 20 мм для дверной панели по толщине.

Если прибор устанавливается под варочной панелью, минимальная толщина столешницы A указана ниже:

Тип панели	Толщина столешницы
Индукционная панель	37 mm
Индукционная поверхность	47 mm
Газовая панель	30 mm
Электрическая панель	27 mm

1. Толщина доски шкафа 20 мм
2. Если сетевая розетка установлена на задней стороне прибора, глубина проема шкафа должна быть увеличена минимум с 590 мм до 620 мм.
3. Размеры на рисунках указаны в мм.

КРЕПЛЕНИЕ ДУХОВОГО ШКАФА

Если есть расхождение между иллюстрацией и фактическим продуктом, пожалуйста, обратитесь к фактическому продукту.

1. Поместите духовой шкаф в подготовленную нишу кухонной секции
2. Откройте дверцу духового шкафа
3. Вставьте две резиновые втулки в отверстия в раме духового шкафа и закрепите его винтами, входящими в комплект поставки

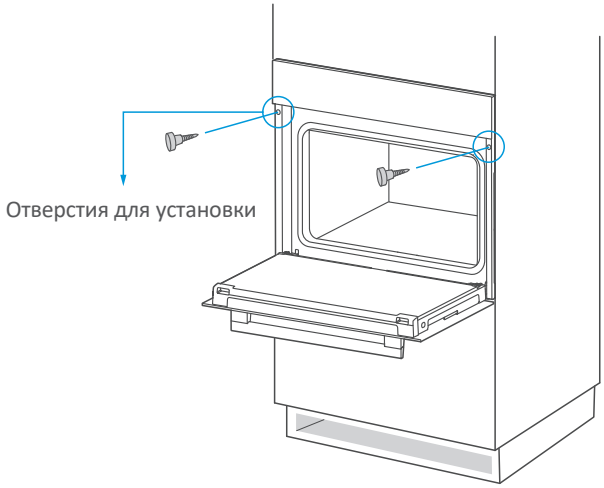

ОПИСАНИЕ ПРИБОРА

Духовка

Вынимая продукты, пожалуйста, надевайте теплоизоляционные перчатки во избежание ожогов! В момент открытия дверцы печи обратите внимание на пар. Пожалуйста, откройте дверцу под небольшим углом, чтобы пар не попал Вам на лицо.

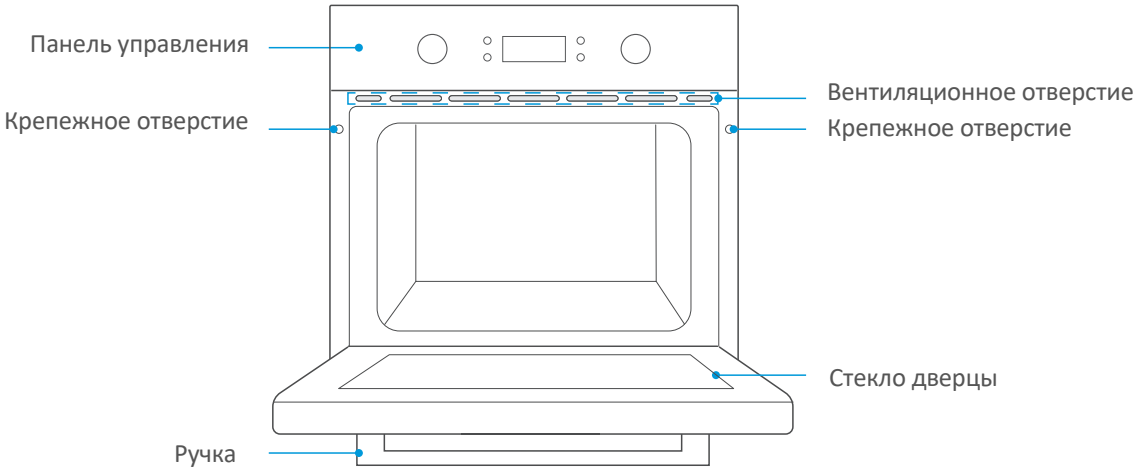

Аксессуары

Решетка гриль

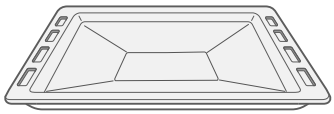

Противень

ИСПОЛЬЗОВАНИЕ АКСЕССУАРОВ

Для правильной работы духовки решетку для гриля и противень для гриля следует размещать только между первым и пятым уровнями. При совместном использовании поместите противень для гриля под решетку для гриля.

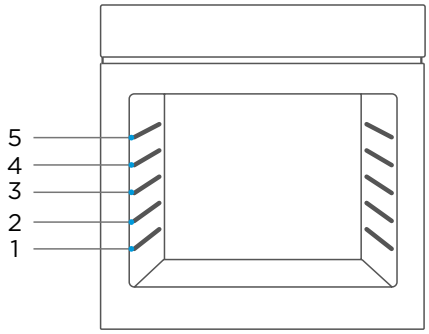

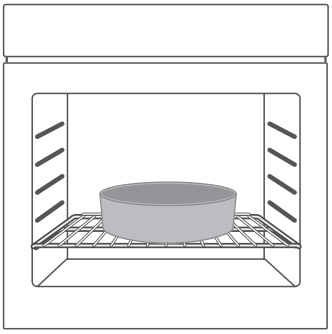

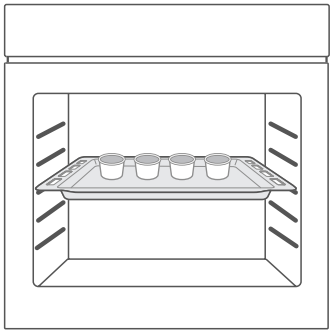

ПАНЕЛЬ УПРАВЛЕНИЯ

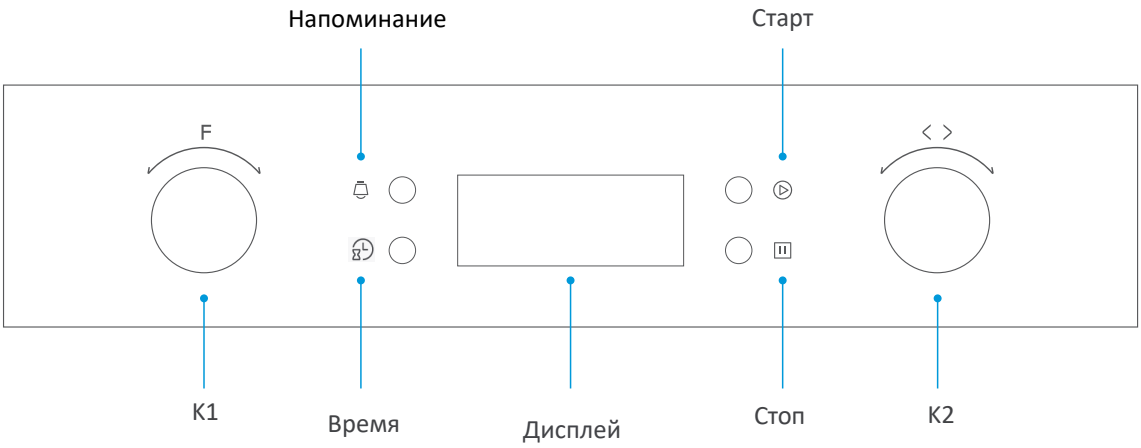

K1: Регулятор режимов работы.
K2: Регулятор установок.

Режим	Описание режима
Подсветка	За процессом приготовления можно наблюдать при освещении. Кроме режима ЭКО.
Разморозка	Для бережного размораживания продуктов.
Двойной гриль + Конвекция	Для приготовления на гриле плоских продуктов и подрумянивания продуктов. Вентилятор равномерно распределяет тепло по камере.
Двойной гриль	Для приготовления на гриле большого количество тонких кусков продуктов, а также приготовления тостов.
Гриль	Для приготовления на гриле небольшого количества продуктов и подрумянивания продуктов. Поместите продукты в центральную часть противня или решетки.
Верхний и нижний нагрев + Конвекция	Для выпечки и запекания на одном или нескольких уровнях. Вентилятор равномерно распределяет тепло от нагревательных элементов по камере.
Верхний и нижний нагрев	Для традиционной выпечки и запекания на одном уровне. Особенно подходит для тортов с влажными начинками.
Нижний нагрев	Для дополнительного подрумянивания основы пиццы, пирогов и выпечки. Нагрев происходит от нижнего нагревательного элемента.
Конвекция + Кольцевой ТЭН	Для выпечки на одном или нескольких уровнях. Тепло поступает от кольцевого нагревателя, окружающего вентилятор, равномерно.
ЭКО	Для экономии энергии при приготовлении. Готовьте выбранные ингредиенты щадящим способом, при этом тепло подается сверху и снизу.

ПАНЕЛЬ УПРАВЛЕНИЯ Первое использование

Перед первым использованием прибора для приготовления пищи необходимо очистить камеру и принадлежности.

1. Удалите все наклейки, защитную пленку с поверхности и транспортировочные защитные детали.
2. Удалите все аксессуары и боковые полки из полости. Тщательно очистите аксессуары и боковые полки, используя мыльную воду и тряпку для мытья посуды или мягкую щетку.
3. Убедитесь, что в полости нет остатков упаковки, например гранул полистирола или деревянных предметов, которые могут стать причиной возгорания. Протрите гладкие поверхности камеры и дверцы мягкой влажной тканью.
4. Чтобы удалить запах нового прибора, нагрейте пустой прибор с закрытой дверцей духового шкафа.
5. Держите кухню хорошо проветриваемой, пока прибор нагревается в первый раз. В это время не пускайте детей и домашних животных на кухню. Закройте дверь в соседние комнаты.
6. Настройте указанные параметры. Вы можете узнать, как установить тип нагрева и температуру в следующем разделе.

1. Настройка часов

После подключения изделия к сети питания на дисплее отобразятся цифры 0:00.

1> Нажмите кнопку "", и цифры настройки часов начнут мигать.

2> Поворотом рукоятки "K2" установите время в часах (от 0 до 23).

3> Нажмите кнопку "", и цифры настройки минут начнут мигать.

4> Поворотом рукоятки "K2" установите время в минутах (от 0 до 59).

5> Нажмите кнопку "" для завершения настройки. Отобразится мигающий символ ":", и время будет отображаться на дисплее.

Примечание:

1. Эти часы работают 24 часа в сутки.
2. Перед использованием духовки, пожалуйста, завершите настройку часов.
3. В процессе настройки часов вы можете нажать кнопку " II ", чтобы отменить текущую настройку часов.
4. Если вам нужно сбросить часы, пожалуйста, выполните действия, описанные в разделе "Настройка часов" в режиме ожидания.

2. Выбор режима приготовления

1> Поворотом рукоятки "K1" выберите нужный режим. Загорится соответствующий символ.

2> Поворотом рукоятки "K2" задайте нужную температуру.

3> Нажмите кнопку " " для подтверждения начала приготовления.

4> Если шаг 2 пропущен, нажмите кнопку " " для подтверждения начала приготовления, и на дисплее отобразятся время по умолчанию (9 ч) и температура по умолчанию.

Примечание:

1. Во время приготовления можно регулировать время, поворотом рукоятки "K1". После настройки времени, пожалуйста, нажмите клавишу " ▷ " в течение 3 секунд для подтверждения.
2. Во время приготовления можно регулировать температуру, поворотом рукоятки "K2". После настройки температуры, пожалуйста, нажмите клавишу " ▷ " в течение 3 секунд для подтверждения.
3. В данной модели есть возможность включить отдельно подсветку внутри прибора с помощью регулятора на панели управления. Данную функцию возможно использовать для очистки полости.
4. После завершения приготовления в духовом шкафу охлаждающий вентилятор продолжает работать, чтобы отводить тепло, пока температура внутри не станет ниже 75°C.

3. Настройка внутреннего освещения рабочей камеры

1> Поворотом рукоятки "K1" выберите нужный режим " 〰 " . Загорится соответствующий символ.

2> Нажмите кнопку " ▷ " для подтверждения настройки.

4. Напоминание

Данная функция позволяет напомнить о наступлении времени приготовления. Время можно установить в диапазоне от 0:01 до 9:59.

Функция напоминания настраивается только в режиме ожидания и настройки часов. Для настройки выполните следующие действия:

1> Нажмите кнопку настройки функции напоминания " 🔔 ";

2> Поворотом рукоятки "K2" установите время напоминания в часах (от 1 до 10).

3> Снова нажмите кнопку настройки функции напоминания " 🔔 ";

4> Поворотом рукоятки "K2" установите время напоминания в минутах (от 1 до 59).

5> Нажмите кнопку " ▷ " для подтверждения выполненных настроек и загорится символ " 🔔 ". Будет отображаться обратный отсчет времени.

Примечание: После завершения обратного отсчета раздастся звуковой сигнал и значок " 🔔 " погаснет.

Чтобы отменить создание напоминания во время настройки, нажмите кнопку " II ";
чтобы удалить уже созданное напоминание, нажмите данную кнопку дважды.

5. Просмотр времени

1> Во время приготовления, если часы были установлены, нажатием кнопки " 🕒 " можно посмотреть текущее время; если была включена функция напоминания, нажмите кнопку " 🔔 ", чтобы посмотреть время напоминания.

2> В режиме напоминания, если часы были установлены, нажатием кнопки " 🕒 " можно посмотреть текущее время.

6. Старт/Пауза

1> Если время приготовления было задано, нажмите клавишу " ", чтобы начать приготовление. Если приготовление приостановлено, нажмите клавишу " ", чтобы продолжить приготовление.
2> В процессе приготовления нажмите клавишу " " один раз, чтобы приостановить приготовление. Дважды нажмите клавишу " ", чтобы отменить приготовление.

7. Энергосбережение

1> В режиме ожидания или напоминания нажмите кнопку " " и удерживайте в течение 3 секунд, чтобы выключить светодиодный дисплей и перейти в режим энергосбережения.
2> В режиме ожидания, если в течение 10 минут не будет никаких действий, светодиодный дисплей погаснет и перейдет в режим энергосбережения.
3> В режиме энергосбережения нажмите любую клавишу или поверните рукоятку, чтобы выйти из режима энергосбережения.

8. Функция блокировки от детей

1> Чтобы заблокировать духовой шкаф: одновременно нажмите и удерживайте кнопки " " и " " в течение 3 с: раздастся звуковой сигнал и отобразится символ " "

2> Чтобы разблокировать духовой шкаф: одновременно нажмите и удерживайте кнопки " " и " " в течение 3 с: раздастся звуковой сигнал и символ " " исчезнет.

ВОЗМОЖНЫЕ НЕИСПРАВНОСТИ И МЕТОДЫ ИХ УСТРАНЕНИЯ

В случае возникновения неисправности, прежде чем звонить в сервисную службу, убедитесь, что она не связана с неправильными действиями, и обратитесь к таблице неисправностей, попытайтесь устранить неисправность самостоятельно. Часто технические неисправности прибора можно легко устранить самостоятельно.

Неисправность	Возможная причина	Примечания/устранение
Прибор не работает	Неисправный предохранитель.	Проверьте автоматический выключатель в блоке предохранителей.
	Отключение питания	Проверьте, работает ли свет на кухне или другие кухонные приборы.
Ручки выпали из опоры на панели управления.	Ручки были случайно отключены	Ручки можно снять. Просто поместите ручки обратно в их опоры на панели управления и нажмите на них, чтобы они зафиксировались и их можно было повернуть, как обычно.
Ручки больше не могут легко поворачиваться.	Грязь под ручками	Ручки можно снять. Чтобы расцепить ручки, просто снимите их с опоры. В качестве альтернативы нажмите на внешний край ручек, чтобы они наклонились и их можно было легко взять. Тщательно очистите ручки, используя ткань и мыльную воду. Высушите мягкой тканью. Не используйте острые или абразивные материалы. Не замачивайте и не мойте в посудомоечной машине. Не снимайте ручки слишком часто, чтобы опора оставалась стабильной
После процесса приготовления слышен шум и можно наблюдать поток воздуха возле панели управления.		Охлаждающий вентилятор все еще работает, чтобы предотвратить повышенную влажность в камере и охладить печь для вашего удобства. Охлаждающий вентилятор выключится автоматически.
Пища недостаточно приготовлена за время, указанное в рецепте.		Используется температура, отличная от рецепта. Дважды проверьте температуры. Количество ингредиентов отличается от рецепта. Дважды проверьте рецепт.
Неравномерное подрумянивание		Установлена слишком высокая температура, или можно оптимизировать уровень полки. Дважды проверьте рецепт и настройки. Отделка поверхности и/или цвет и/или материал посуды для выпечки не были лучшим выбором для выбранной функции духовки. При использовании лучистого тепла, такого как в режиме «Верхний и нижний нагрев» используйте матовую, темную и легкую посуду для духовки.
Лампа не включается		Лампу нужно заменить.

Внимание

Опасность поражения электрическим током!

Опасность наличия тока!

При замене лампы контакты патрона лампы находятся под напряжением. Перед заменой лампы отключите прибор от сети или отключите автоматический выключатель в блоке предохранителей.

Опасность ожогов!

Прибор сильно нагревается. Никогда не прикасайтесь к внутренним поверхностям прибора или нагревательным элементам. Всегда давайте прибору остыть. Держите детей на безопасном расстоянии.

1. Поместите полотенце в остывший духовой шкаф, чтобы предотвратить повреждение.
2. Поверните стеклянную крышку против часовой стрелки, чтобы снять ее.
3. Вытащите лампу – не поворачивайте ее.
4. Закрутите стеклянную крышку обратно.
5. Снимите полотенце и включите автоматический выключатель, чтобы увидеть, включается ли лампа.

Вставьте новую лампу, убедившись, что штифты находятся в правильном положении. Плотно вставьте лампу.

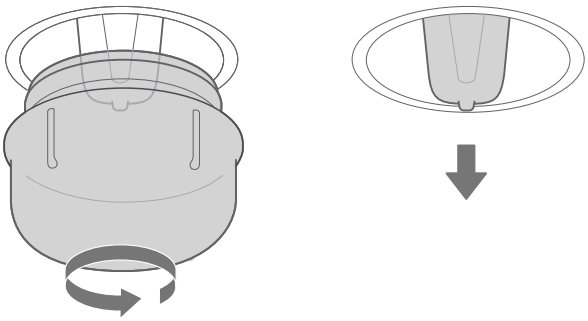

ТЕХНИЧЕСКИЕ ХАРАКТЕРИСТИКИ

Manya BO631B	
Вес прибора	32 кг
Габариты (В x Ш x Г)	595 x 595 x 575 мм
Тип нагрева	Электрический
Объем	70 л
Потребление（Верхний+Нижний нагрев）	0.99 кВтч/цикл
Потребление（Конвекция）	0.79 кВтч/цикл
Класс энергоэффективности	A

ОЧИСТКА И ОБСЛУЖИВАНИЕ

Ради хорошего внешнего вида и надежности держите устройство в чистоте. Современный дизайн прибора сводит техническое обслуживание к минимуму. Части устройства, контактирующие с пищевыми продуктами, необходимо регулярно очищать. Перед любым обслуживанием и очисткой отключите питание.
Установите все органы управления в положение OFF.
Очистите поверхность устройства влажной тканью, мягкой щеткой или тонкой губкой, а затем вытрите насухо.
В случае сильного загрязнения используйте горячую воду с не абразивным чистящим средством.
Для очистки стекла дверцы духовки не используйте абразивные чистящие средства или острые металлические скребки, они могут поцарапать поверхность или привести к повреждению стекла. Никогда не оставляйте кислотные вещества (лимонный сок, уксус) на деталях из нержавеющей стали.
Не используйте очиститель высокого давления для очистки устройства.

Снятие внутреннего стекла дверцы

1. На боковых стенках дверцы слева и справа имеются кнопки крепления планки.
2. Нажмите одновременно на кнопки и потяните планку вверх. После снятия этой планки вы сможете извлечь внутреннее стекло дверцы для его очистки
3. Для того, чтобы собрать дверцу, вставьте внутреннее стекло и зафиксируйте планку до щелчка.

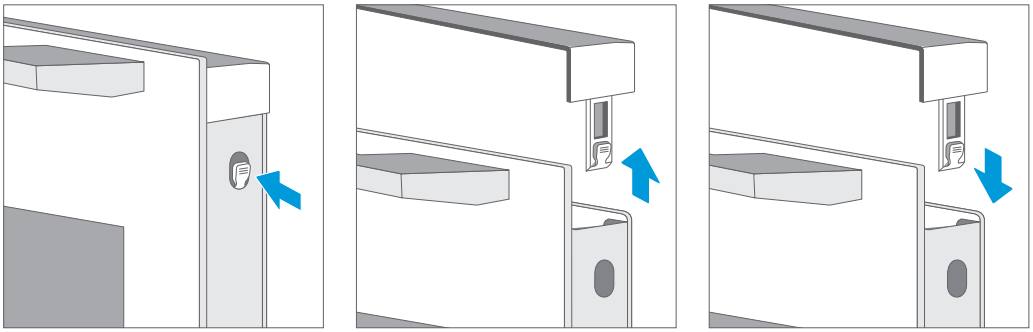

Направляющие

Если вы хотите хорошо очистить направляющие и полость, вы можете снять полки и почистить их. Таким образом, ваш прибор сохранит свой внешний вид и будет оставаться полностью работоспособным в течение длительного времени.

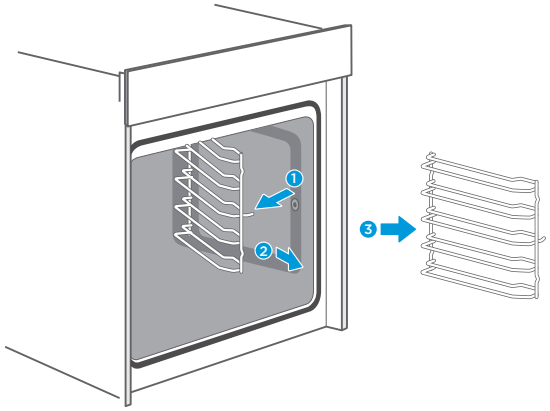

УТИЛИЗАЦИЯ

Обеспечив правильную утилизацию этого продукта, вы поможете предотвратить потенциальные негативные последствия для окружающей среды и здоровья человека, которые в противном случае могли бы быть вызваны неправильным обращением с отходами этого продукта. Символ на изделии указывает на то, что с этим изделием нельзя обращаться как с бытовыми отходами. Вместо этого его следует сдать в соответствующий пункт сбора для утилизации электрического и электронного оборудования. Утилизация должна осуществляться в соответствии с местными экологическими нормами по утилизации отходов. Для получения более подробной информации об обработке, рекуперации и переработке этого продукта, пожалуйста, свяжитесь с местными городскими властями.

Производитель: «Компания по производству кухонных приборов Гуандун Мидеа»
No.6 Дорога Ен Ан, Бэйцзяо, Шунде, Фошань, провинция Гуандун, Китай

Импортер: ООО «Реванш»
410506, Россия, Саратовская область, г. Саратов, тер. Вольский тракт, стр. 14

Авторизованный сервисный центр:
ООО «Сервисный центр «Реванш»
410506, Россия, Саратовская область, г. Саратов, тер. Вольский тракт, зд. 14/1
410056, Россия, Саратовская область, г. Саратов, ул. им.Чапаева В.И., д. 32/36
revanshsc.ru
тел: +7 8452 744 566

Все устройства Manya снабжены шильдами изделия, которые содержат серийный номер устройства. В серийном номере зашифрована информация о дате выпуска устройства.

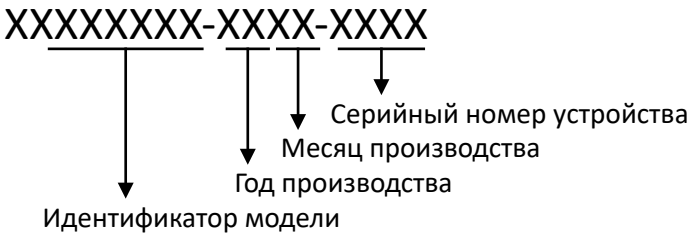

ИНФОРМАЦИЯ ПО СЕРТИФИКАТУ О СООТВЕТСТВИИ
Товар сертифицирован.
Товар соответствует требованиям нормативных документов: ТР ТС 004/2011 «О безопасности низковольтного оборудования»; ТР ТС 020/2011 «Электромагнитная совместимость технических средств».
№ сертификата: ЕАЭС RU C-CN.HA41.B.01697/23
Срок действия: от 21.09.2023 по 20.09.2028

ИНФОРМАЦИЯ ПО ДЕКЛАРАЦИИ О СООТВЕТСТВИИ
Товар (прибор, изделие) соответствует требованиям:
ТР ЕАЭС 037/2016 «Об ограничении применения опасных веществ в изделиях электротехники и радиоэлектроники», принят Решением Совета Евразийской экономической комиссии от 18 октября 2016 г. N 113.
Декларация о соответствии:
ЕАЭС N RU Д-CN.PA07.B.88741/23
Срок действия: от 27.09.2025 по 26.09.2028

ГАРАНТИЯ И РЕМОНТ

Общие сведения:

Настоящие условия гарантии действительны на территории Российской Федерации, если иные условия не установлены в гарантийном талоне на конкретную модель изделия. Убедительно просим Вас во избежание недоразумений внимательно изучить Руководство по эксплуатации и проверить правильность заполнения гарантийного талона. Любые претензии по качеству изделия рассматриваются только после предварительной проверки качества изделия представителем авторизованного сервисного центра уполномоченного изготовителем/импортером изделия (п.5 ст.18 ФЗ «О защите прав потребителей»). При оформлении покупки товара, требуйте проверки комплектности, внешнего вида и (при возможности) основных режимов работы изделия, правильность и полноту заполнения настоящего гарантийного талона. При возникновении недостатков во время бережной и правильной эксплуатации товара обращайтесь в ближайшие авторизованные сервисные центры (далее по тексту - АСЦ). Адреса и номера телефонов АСЦ Вы можете узнать: у продавца, где приобрели товар, на сайте компании: **www.mymanya.ru**, либо по телефону: **8 800 700 47 00**. Только АСЦ, уполномоченного изготовителем/импортером изделия имеют право и соответствующую квалификацию обслуживать, диагностировать либо ремонтировать товары торговой марки MANYA.

Технические данные. Шильд изделия.

Гарантийные обязательства обретают силу при возможности однозначного определения гарантийности изделия, для чего необходимо: наличие правильно указанных в гарантийном талоне модели, серийного номера, а также совпадение серийного номера и модели на изделии с указанными в гарантийном талоне. Идентификационные данные также размещены на шильде изделия. Запрещается вносить какие-либо изменения в идентификационные данные (повреждать, затирать, удалять и т.п.) в гарантийном талоне и на самом изделии. Нарушение этих условий может привести к необходимости проведения экспертизы для установления гарантийности изделия и может послужить отказом в гарантийном обслуживании изделия.

Данным гарантийным талоном продавец/импортер подтверждают принятие на себя обязательств по удовлетворению требований потребителей в сроки, установленные действующим законодательством о защите прав потребителей, а также гражданским законодательством РФ, при условии обнаружения производственных недостатков изделия.

Однако, продавец или импортер оставляют за собой право отказать в гарантийном сервисном обслуживании изделия в случае несоблюдения изложенных ниже условий. Все условия гарантийных обязательств действуют в рамках законодательства о защите прав потребителей и гражданского законодательства Российской Федерации.

Гарантийный срок равен: 12 (двенадцать) месяцев с даты передачи изделия потребителю, при условии соблюдения настоящих рекомендаций. При отсутствии чека, подтверждающего дату продажи, и отсутствия печати продавца в гарантийном талоне, гарантийный срок исчисляется от даты выпуска изделия и равен 12 (двенадцать) месяцам.

Срок службы равен: 36 (тридцать шесть) месяцев.

Условия гарантии:

Гарантия предоставляется только на модели, введенные в гражданский оборот компанией ООО «Реванш» в соответствии с действующим законодательством РФ.

Гарантия предоставляется потребителям, при условии, что товар приобретен и используется для личных или бытовых нужд, не связанных с предпринимательской деятельностью.

Покупатель обязуется при возникновении неисправности в изделии обратиться в первую очередь в АСЦ, уполномоченный производителем/импортером для проведения диагностики товара и последующего гарантийного ремонта.

Гарантийные обязательства не распространяются на принадлежности и аксессуары, входящие в комплектность изделия - элементы питания (батарейки, аккумуляторы), монтажные приспособления, также гарантия не распространяется на:

микроволновые печи: на стеклянные блюда, роликовые кольца, муфты вала мотора, слюдяные пластины, предохранители, аккумуляторы, лампочки;

духовые шкафы: на внешние и внутренние стекла дверей, стеклянные поверхности панели управления, ручки двери, телескопические направляющие, стеклянные тарелки, керамические тарелки, вертела, термощупы, лампочки;

пылесосы: на щетки, насадки, трубки, шланги, пылесборники, фильтры, аккумуляторы;

стиральные машины и сушильные машины: на шланги для подвода и слива воды;

посудомоечные машины: на шланги для подвода и слива воды, распрыскиватели;

варочные панели: ручки управления, чугунные решетки, газовые конфорки, жиклеры;

кухонные вытяжки: на декоративные короба, воздуховоды, фильтры, лампочки;

холодильники: полки (стеклянные, пластмассовые), лотки и ящики, лампочки;
прочую МБТ: на аксессуары и принадлежности, идущие в комплекте, расходные материалы (предметы с ограниченным сроком службы), пульты дистанционного управления.

Изделие снимается с гарантийного обслуживания в случаях:

если изделие использовалось в целях, не соответствующих его прямому назначению;
если нарушены правила эксплуатации, изложенные в Руководстве по эксплуатации;
нарушения сохранности гарантийных пломб;
если изменен, удалён или неразборчив серийный номер изделия;
изменения внутреннего устройства или попытки самостоятельного ремонта изделия;
получения деформации, изменения геометрии корпуса товара;
монтажа, подключения и установки изделия, выполненных не в соответствии с Руководством по эксплуатации.

Гарантийные обязательства не распространяются на:

механические повреждения, возникшие после передачи изделия потребителю;
повреждения, вызванные воздействием влаги, высоких или низких температур, коррозией, окислением, чрезмерным запылением (например, строительная пыль);
повреждения, вызванные попаданием внутрь посторонних предметов, веществ, жидкостей, насекомых, животных; повреждения, вызванные стихией, пожаром, бытовыми факторами, случайными внешними факторами (скачок напряжения в электрической сети, гроза и т.д.);
дефекты, возникшие вследствие естественного износа при эксплуатации изделия. При этом под естественным износом понимаются последствия эксплуатации изделия, вызвавшие ухудшение их технического состояния и внешнего вида из-за использования данного изделия или использования агрессивных чистящих средств, приведших к удалению символов и надписей на внешних поверхностях товара;
образования на нагревательных элементах избыточного слоя накипи/окисления (при повышенной жесткости воды необходима обработка соответствующими составами);
недостатки, вызванные в результате несоблюдения требований в виде обязательной очистки фильтров, или изделия в целом (например пылесосы, вытяжки и т.д.);
повреждения, вызванные несоответствием стандартам параметров электрических сетей и других подобных внешних факторов.

Не подлежат гарантийному ремонту изделия с дефектами, возникшими вследствие выхода из строя деталей, обладающих ограниченным сроком службы или ограниченным гарантийным сроком. В вышеуказанных случаях продавец, импортер, изготовитель снимает с себя ответственность за возможный вред и ущерб, прямо или косвенно нанесенный продукцией людям, домашним животным или имуществу.

Изделие может быть снято с гарантийного обслуживания, если будет установлено, что нарушены гарантийные пломбы, имеются следы неквалифицированной разборки и других, не предусмотренных инструкцией по эксплуатации, вмешательств. Настройка и установка (сборка, подключение и т.п.) изделия, описанные в документации, прилагаемой к товару, могут быть выполнены как самим пользователем, так и специалистами АСЦ соответствующего профиля и фирм-продавцов (на платной основе). Лицо (организация), установившее изделие, несет ответственность за правильность и качество установки (настройки). При установке/подключении/настройке специалистами АСЦ составляется акт выполненных работ. Стоит обратить внимание на значимость правильной установки изделия, как для его надежной работы, так и для получения гарантийного и бесплатного сервисного обслуживания. Необходимо требовать от специалиста АСЦ внести все необходимые сведения об установке/подключении/настройке в акт выполненных работ.

Производитель оставляет за собой право изменять характеристики устройств и их комплектность без предварительного уведомления.

Уважаемые покупатели! Перед обращением в сервисный центр внимательно изучите раздел «Возможные неисправности и методы их устранения» в Руководстве по эксплуатации. Соблюдайте правила эксплуатации и бережно относитесь к приобретенному товару.

ООО «Реванш»

Наименование изделия:

Модель:

Серийный номер:

Дата продажи:

Фирма-продавец изделия:

Адрес фирмы-продавца и номер телефона:

С условием гарантийного обслуживания ознакомлен и согласен. Подтверждаю получение исправного изделия. Претензий к внешнему виду не имею.

Печать

Подпись покупателя

Отрывной талон	Отрывной талон 2	Отрывной талон 3
Модель	Модель	Модель
Серийный номер	Серийный номер	Серийный номер
Дата продажи	Дата продажи	Дата продажи
Продавец:	Продавец:	Продавец:
Информация о покупателе:	Информация о покупателе:	Информация о покупателе:

mymanya.ru