# Руководство по эксплуатации

Гарантийный талон

MANYA

## МОРОЗИЛЬНЫЙ ЛАРЬ

BD-360
BD-280
BD-220

# СОДЕРЖАНИЕ


| | |
|---|---|
| ДЕТАЛИ И ФУНКЦИИ | 4 |
| ТЕХНИКА БЕЗОПАСНОСТИ | 5 |
| УСТАНОВКА | 6 |
| ПОДКЛЮЧЕНИЕ | 6 |
| ЭКСПЛУАТАЦИЯ | 6 |
| ПАНЕЛЬ УПРАВЛЕНИЯ | 7 |
| УХОД И ТЕХНИЧЕСКОЕ ОБСЛУЖИВАНИЕ | 9 |
| РАЗМОРАЖИВАНИЕ | 9 |
| ПРАВИЛА РАЗМОРАЖИВАНИЯ И ХРАНЕНИЯ ПРОДУКТОВ | 9 |
| ОЧИСТКА И УХОД | 10 |
| ТРЕДОВАНИЯ ПО ТЕХНИКЕ БЕЗОПАСНОСТИ | 10 |
| УСТРАНЕНИЕ НЕИСПРАВНОСТЕЙ | 11 |
| СПЕЦИФИКАЦИИ | 12 |
| ГАРАНТИЯ И РЕМОНТ | 12 |
| ХРАНЕНИЕ | 13 |
| УСЛОВИЯ ТРАНСПОРТИРОВКИ И УТИЛИЗАЦИИ | 13 |
| ГАРАНТИЙНЫЙ ТАЛОН | 14 |

## Уважаемый покупатель!

Благодарим вас за приобретение устройства торговой марки MANYA. При правильном использовании оно прослужит вам долгие годы. Продукция торговой марки MANYA соответствует требованиям самых высоких мировых стандартов качества, а также сочетает утонченный дизайн, функциональность и доступные цены.

Пожалуйста, внимательно изучите настоящую инструкцию. Она содержит важные указания по безопасности, эксплуатации устройства и уходу за ним. Позаботьтесь о сохранности настоящего Руководства по эксплуатации и, если прибор перейдет к другому хозяину, передайте ее вместе с прибором.

Пожалуйста, убедитесь, что все люди, использующие данный прибор ознакомлены с Руководством и мерами безопасности.

Производитель равно как импортер не несут ответственности перед конечным пользователем, если он по каким-то причинам не ознакомился с Руководством должным образом.

Если вы заметили, что прибор работает неправильно, еще раз внимательно изучите Руководство. Если же информации в Руководстве недостаточно, свяжитесь со справочной службой по вопросам гарантийного и сервисного обслуживания по номеру +7 8452 744 566 для получения помощи уполномоченного специалиста.

## ДЕТАЛИ И ФУНКЦИИ

Морозильный ларь MANYA предназначен для замораживания и длительного хранения пищевых продуктов. Ларь работает от электрической сети переменного тока напряжением 220 В и частотой тока 50 Гц.

Морозильник обеспечивает эффективную работу при температуре окружающей среды от +16°C до +38°C и относительной влажности не более 80%. Диапазон рабочих температур составляет от -12°C до -24°C.

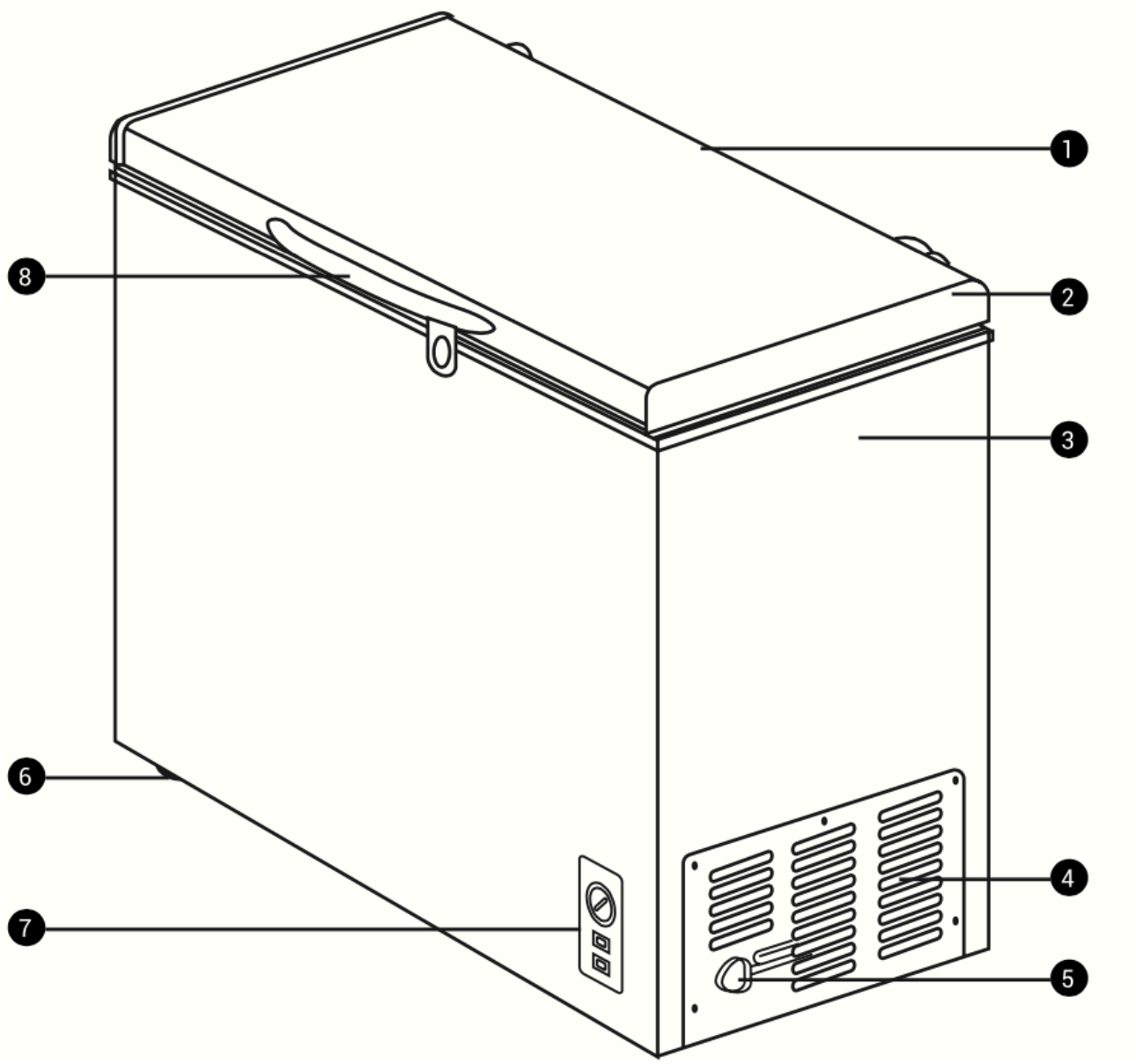


**1.** Крышка двери ларя
**2.** Рамка крышки
**3.** Корпус ларя
**4.** Вентиляционная решетка
**5.** Шнур питания
**6.** Ножки (колесики)
**7.** Ручка термостата
**8.** Ручка с замком

## ТЕХНИКА БЕЗОПАСНОСТИ

**Внимание!** Чтобы снизить опасность пожара, удара током или получения травм, при использовании изделия необходимо принять следующие основные меры предосторожности.

Устройство не предназначено для использования лицами (включая детей) с недостаточным опытом и знаниями. Указанные категории должны использовать устройство исключительно после обучения и под присмотром лица, ответственного за их безопасность.

Не позволяйте детям играть с изделием.

Убедитесь, что напряжение сети соответствует рабочему напряжению, указанному на этикетке прибора.

Перед подключением морозильного ларя к электросети необходимо проверить сетевой шнур и вилку ларя на предмет механических повреждений.

При покупке ларя проверьте его работоспособность, отсутствие механических повреждений, комплектность, наличие печати торгующей организации и подписи продавца на гарантийном талоне.

Перед эксплуатацией ларя внимательно ознакомьтесь с инструкцией по эксплуатации, чтобы обеспечить оптимальную работу устройства.

Установку прибора и монтаж ручки следует по возможности осуществлять при помощи специалиста.

Перед первым включением необходимо вымыть внутренние стенки ларя теплым раствором мыльной воды и насухо протереть мягкой тканью.

Ларь, находившийся на холоде, перед подключением к электросети необходимо выдержать при комнатной температуре не менее 6 часов.

Не подключайте ларь к сети сразу после транспортировки во избежание сбоев в работе системы охлаждения. Подключение ларя к сети возможно не ранее, чем через 2 часа после транспортировки.

Удалите упаковочный материал и оставьте дверь (крышку) морозильного ларя открытой на некоторое время.

Включите морозильный ларь в сеть. Замораживание начнется через 10 минут после включения.

Перед размещением продуктов в морозильном ларе позвольте ему поработать без продуктов в течение 2-х часов, затем поместите в него продукты.

Перед повторным включением морозильника подождите не менее 5 минут, поскольку немедленное повторное включение устройства после его отключения может привести к повреждению элементов питания и компрессора.

## УСТАНОВКА

## ПОДКЛЮЧЕНИЕ

Освободите прибор от упаковочных материалов.

Установите прибор на устойчивой и ровной поверхности.

Подключите устройство к электрической сети напрямую через розетку. При необходимости подключения к электросети через удлинитель используйте только удлинитель с заземлением.

Расположите прибор таким образом, чтобы вентиляционные отверстия на корпусе были открытыми, а расстояние от вентиляционных отверстий до другого оборудования или стен помещения составляло не менее 10 см.
Установите прибор в защищенном от воды и влаги месте, а также вдали от источников тепла и попадания прямых солнечных лучей.

## ЭКСПЛУАТАЦИЯ

Долговременная и безотказная работа ларя зависит от правильной эксплуатации прибора и правильного ухода за ним.

Температура в ларе устанавливается путем поворота ручки терморегулятора, расположенной в правом нижнем углу лицевой части корпуса ларя.

Включение ларя в электросеть осуществляется штепсельной вилкой сетевого шнура.

В ларе установлен внутренний конденсатор, поэтому корпус ларя является теплообменником. Во время работы происходит нагревание корпуса со стороны компрессорного отсека.

В процессе эксплуатации происходит образование инея на внутренних стенках ларя, поэтому время от времени следует производить разморозку.

В случае отключения электроэнергии, старайтесь как можно реже открывать крышку морозильника, чтобы предотвратить выход холода. Допускается размещение теплого одеяла на поверхности морозильника для сохранения температуры.

В случае запланированного отключения электроэнергии на продолжительное время загрузите в морозильник сухой лед, сведите к минимуму открывание морозильника, избегайте размещения новых продуктов в морозильнике, так как это вызовет повышение температуры.

## ПАНЕЛЬ УПРАВЛЕНИЯ

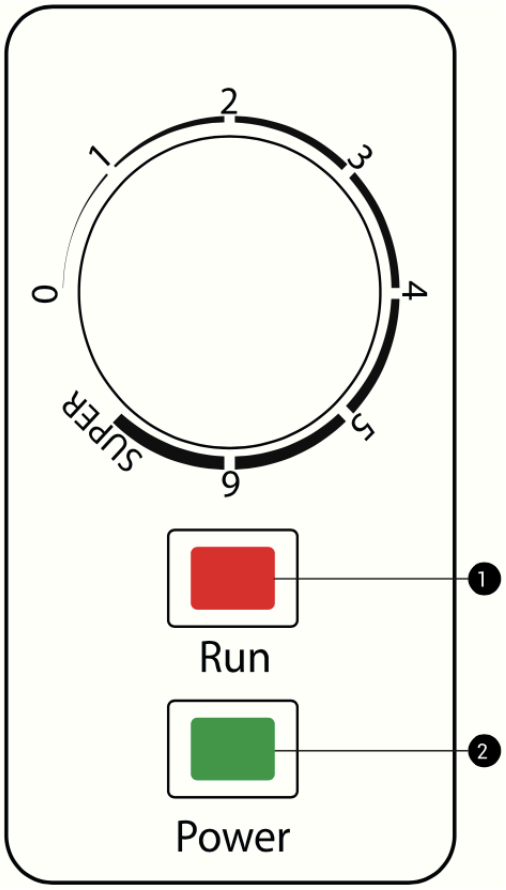


Необходимая температура в морозильном ларе устанавливается и контролируется с помощью панели управления. Панель управления представлена ручкой термостата и индикаторами. Регулировка температуры осуществляется с помощью термостата в пределах от -12°C до -24°C.

### ПОДКЛЮЧЕНИЕ

При подключении оборудования все индикаторы моргнут, затем возобновится ранее установленный температурный режим.

### УСТАНОВКА ТЕМПЕРАТУРЫ

Цифры, указанные на панели управления, не отражают температуру в градусах, а задают определенный температурный уровень. Максимальное значение означает самую низкую температуру, а минимальное - самую высокую.

**1 (красный)** - индикатор работы компрессора
**2 (зеленый)** - индикатор подключения к сети

## ВКЛЮЧЕНИЕ РЕЖИМА “СУПЕРЗАМОРОЗКА”

Выберите режим «SUPER» для включения «Суперзаморозки». По истечению 4-х часов после достижения минимальной температуры, данный режим автоматически отключится и перейдет в нормальный режим работы (5-й).

## ВКЛЮЧЕНИЕ/ВЫКЛЮЧЕНИЕ

Удерживайте кнопку включения 3 секунды для включения устройства. Выключение также производится нажатием и удержанием кнопки в течение трех секунд.

# УХОД И ТЕХНИЧЕСКОЕ ОБСЛУЖИВАНИЕ

## РАЗМОРАЖИВАНИЕ

Если слой инея и льда во внутренней камере ларя превышает 5 мм, необходимо провести разморозку морозильного ларя.

### ДЛЯ ПОЛНОЙ РАЗМОРОЗКИ ПОТРЕБУЕТСЯ:

1. Отключить ларь от электросети и вынуть все продукты из ларя.
2. Открыть пробку дренажной системы, находящуюся на дне внутренней поверхности корпуса.
3. Установить емкость для сбора талой воды под сливным отверстием и оставить крышку ларя открытой.
4. Удалить слой льда, когда он начнет таять. (Это сократит время размораживания.)
5. После оттаивания промыть внутреннюю поверхность ларя тканью, смоченной теплым раствором мыльной воды, после чего насухо протереть мягкой тканью.

ЗАПРЕЩЕНО**!**

- Использовать электронагревательные приборы для ускорения процесса оттаивания.
- Использовать острые предметы для удаления инея и льда.
- Применять хлорсодержащие средства и кислоты в процессе очистки.

## ПРАВИЛА РАЗМОРАЖИВАНИЯ И ХРАНЕНИЯ ПРОДУКТОВ

Качество заморозки продуктов зависит от массы разовой загрузки. Увеличение массы загрузки увеличивает время заморозки.

При замораживании продуктов в ларе ручка термостата устанавливается на максимальное положение за 2-3 часа до укладки продуктов в морозильник для получения наименьшей температуры в камере ларя.

По прошествии этого времени, переключатель из максимального положения следует перевести в среднее положение.

Не рекомендуется часто открывать крышку харя, а также оставлять крышку ларя открытой на длительное время.

Наиболее подходящим положением для заморозки является положение ручки термостата, указывающее на «4».

Для выключения морозильного ларя необходимо перевести ручку термостата в положение «0» при этом процесс охлаждения прекращается.

Для отключения ларя от сети выньте штепсельную вилку из розетки.

Не допускается помещать в ларь горячие и теплые продукты, а также жидкие продукты в стеклянной таре, прохладительные напитки и углекислотные жидкости в бутылках и банках.

## ОЧИСТКА И УХОД

Перед очисткой морозильного ларя отключите его от электросети.

Внешнюю и внутреннюю поверхность корпуса протрите тканью, смоченной в мыльном растворе, после протрите насухо мягкой тканью.

Запрещено попадание большого количества воды во внутреннее отделение морозильного ларя, а также использование порошков, бензина и горячей воды для очистки, так как это может повредить морозильный ларь или вывести его из строя.

## ТРЕДОВАНИЯ ПО ТЕХНИКЕ БЕЗОПАСНОСТИ

Ларь должен подключаться к электрической сети через розетку с заземлением.

В случае появления замыкания в электропроводке ларь необходимо отключить от электросети и вызвать мастера сервисной службы.

Перед техническим обслуживанием (уборкой, ремонтом) выньте штепсельную вилку из розетки.

Подключение к электросети после очистки возможно только после полного высыхания влаги.

Запрещается прикасаться одновременно к ларю и к устройствам, имеющим естественное заземление.

### ЗАПРЕЩАЕТСЯ ЭКСПЛУАТАЦИЯ ЛАРЯ В СЛЕДУЮЩИХ СЛУЧАЯХ:

- В помещениях с повышенной влажностью!
- В помещениях с токопроводящими полами!
- При отсутствии заземления электросети!

# УСТРАНЕНИЕ НЕИСПРАВНОСТЕЙ

| НЕПОЛАДКИ | ВОЗМОЖНЫЕ ПРИЧИНЫ |
|---|---|
| **Не включается** | Отключен сетевой шнур.<br>Штепсельная вилка неплотно вставлена в розетку.<br>Неисправен автомат.<br>Выбило пробки электросети. |
| **Не морозит** | Отключился блок питания.<br>Шнур питания извлечен из розетки.<br>Прекратилась подача электроэнергии.<br>Ручка переключения термостата находится в положении ВЫКЛ. |
| **Плохо морозит** | Излишняя вентиляция помещения.<br>Нахождение под прямыми солнечными лучами или вблизи от нагревательных приборов.<br>Частое открывание дверей морозильника.<br>Дверца не полностью закрыта.<br>Слишком много продуктов в ларе.<br>Ручка термостата находится в минимальном положении.<br>Слишком большой слой инея и льда внутри ларя.<br>Пыль и грязь на компрессоре и конденсаторе.<br>Размещение горячих и теплых продуктов в ларе.<br>Недостаточно места между продуктами. |
| **Производит много шума** | Морозильник установлен на неровной поверхности.<br>Задняя стенка касается стены или другого оборудования.<br>Компрессор работает достаточно шумно некоторое время после включения.<br>Постепенно, по мере замораживания, шум исчезает. |
| **Конденсат на внутренней поверхности** | Повышенная влажность помещения. Протрите поверхность сухой тканью. |
| **Нагрев стенки** | Нахождение в стенках прибора трубок, предотвращающих конденсацию.<br>Внешний нагрев не влияет на находящиеся внутри продукты. |
| **Прекращение работы** | Цикличность работы термостата. Когда термостат доводит температуру в морозильнике до определенного уровня, он выключается. Через некоторое время он включается вновь. |
| **Компрессор работает без отключения** | Ручка переключения термостата находится в максимально допустимом положении.<br>Слишком много продуктов в ларе.<br>Слишком высокая температура окружающей среды |

# СПЕЦИФИКАЦИИ

| | BD-360 | BD-280 | BD-220 |
|---|---|---|---|
| **Объем (л)** | 337 | 264 | 194 |
| **Энергетический класс** | A+ | A+ | A+ |
| **Климатический класс** | ST | T | T |
| **Источник питания (В / Гц)** | 220-240 /50 | 220-240 /50 | 220-240 /50 |
| **Мощность замораживания (кг / сутки)** | 16 | 13 | 9 |
| **Количество корзин** | 2 | 2 | 1 |
| **Хладагент** | R600a（68g） | R600a（60g） | R600a（49g） |
| **Высота (см)** | 1130 | 1130 | 915 |
| **Ширина (см)** | 715 | 560 | 555 |
| **Глубина (см)** | 830 | 830 | 840 |
| **Вес (кг)** | 50 | 44 | 28 |

# ГАРАНТИЯ И РЕМОНТ

Компания-производитель оставляет за собой право в любой момент без обязательного извещения вносить изменения в дизайн и технические характеристики товара.

1. В случае повреждения сетевого шнура его необходимо заменить только в авторизованном сервисном центре техники, чтобы обеспечить безопасную эксплуатацию прибора.

2. Для проверки или ремонта прибора всегда обращайтесь в авторизованный сервисный центр. Вследствие неквалифицированного ремонта эксплуатация прибора может стать опасной для пользователя.

Срок службы изделия: 7 лет
Гарантийный срок: 2 года

## ХРАНЕНИЕ

Если Вы не планируете использовать морозильный ларь в течение длительного периода времени, выньте из него все продукты и отключите питание.

Протрите насухо внутреннее отделение ларя.

Для предотвращения появления неприятного запаха оставьте крышку слегка открытой, дождитесь когда морозильный ларь полностью высохнет.

Хранение электроприборов осуществляется в сухом и чистом помещении при температуре воздуха не выше плюс 40°С с относительной влажностью не выше 70%.

Если прибор неисправен и требует ремонта, или вы сомневаетесь в его состоянии, отключите его от питающей сети. Обратитесь в сервисный центр.

Если вы хотите разместить устройство на временное хранение, выберите сухое, свободное от пыли место: пыль и влага могут оказать вредное действие на рабочие части устройства.

## УСЛОВИЯ ТРАНСПОРТИРОВКИ И УТИЛИЗАЦИИ

Отходы, образующиеся при утилизации изделий, подлежат обязательному сбору с последующей утилизацией в установленном порядке и в соответствии с действующими требованиями и нормами отраслевой нормативной документации.

По окончании срока эксплуатации электроприбора не выбрасывайте его вместе с обычными бытовыми отходами, а передайте в официальный пункт сбора на утилизацию, либо непосредственно продавцу.

Транспортировка электроприборов осуществляется всеми видами транспорта в соответствии с правилами перевозки грузов, действующими на транспорте конкретного вида. Для перевозки прибора используйте оригинальную заводскую упаковку, исключая возможность воздействия атмосферных осадков и агрессивной среды.

# ГАРАНТИЙНЫЙ ТАЛОН

Гарантийные обязательства предоставляются изготовителем в рамках действующего законодательства в области защиты прав потребителей. Настоящая гарантия не распространяется: на дефекты и повреждения, возникшие в результате превышения пределов прочности, применяемых при изготовлении материалов: неправильной эксплуатации; естественного износа деталей, не влияющих на функциональные свойства; на изделия, ранее подвергавшиеся ремонту лицами и фирмами, не являющимися авторизованными сервисными центрами.

Настоящая гарантия действительна по предъявлении вместе с оригиналом настоящей инструкции, являющейся в том числе и гарантийным талоном изделия, в котором обнаружены дефекты.

Авторизованный сервисный центр:
**ООО «Сервисный центр «Реванш»**
410506, Вольский тракт, 14/1, Саратовский р-н, Россия.
тел: +7 8452 744 566

**Производитель:**
ООО «Компания бытовых электронных приборов Чуанвэй Нанкин»
No. 96 проспект Бихуай, Лишуйская зона экономического развития,
Лишуйский район, город Нанкин, провинция Цзянсу, Китай
тел: (+86) 25 6983 0218

**Импортер:**
ООО «Реванш»
ул.им.Чапаева В.И., 59, Саратов, Россия.
тел: +7 8452 746 746

Дата продажи: _____

Фирма продавец: _____

Штамп магазина: _____