# Руководство по эксплуатации
# Гарантийный талон

MANYA

ХОЛОДИЛЬНИК
RB206NG*

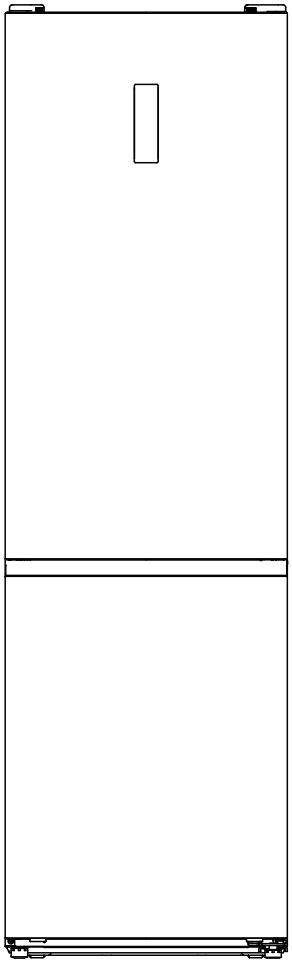

**Уважаемый покупатель!**

Мы благодарим Вас за оказанное доверие и уверены, что Вы останетесь довольны покупкой. Техника Manya разработана для создания атмосферы комфорта и уюта в Вашем доме.
Перед использованием прибора мы настоятельно рекомендуем Вам внимательно ознакомиться со всеми пунктами настоящего руководства по эксплуатации. При покупке прибора необходимо удостовериться в его работоспособности (при наличии возможности), отсутствии механических повреждений, проверить комплектацию и наличие штампа торгующей организации, даты продажи и подписи продавца с номером модели и серийным номером, точно соответствующим серийному номеру на корпусе прибора.

Руководство по эксплуатации Вы также можете найти на нашем сайте:
**www.mymanya.ru**

# СОДЕРЖАНИЕ


стр.3 ---------- РЕКОМЕНДАЦИИ

**МЕРЫ БЕЗОПАСНОСТИ**

стр.5 ---------- МЕРЫ БЕЗОПАСНОСТИ

стр.8 ---------- ТЕХНИЧЕСКИЕ ДАННЫЕ

**ТЕХНИЧЕСКИЕ ДАННЫЕ**

стр.10 ---------- ДАННЫЕ ПО ЭНЕРГОСБЕРЕЖЕНИЮ

стр.11 ---------- ПОДКЛЮЧЕНИЕ К ЭЛЕКТРОСЕТИ

**УСТАНОВКА ПРИБОРА**

стр.12 ---------- РЕКОМЕНДАЦИИ ПО УСТАНОВКЕ

стр.13 ---------- УСТАНОВКА ХОЛОДИЛЬНИКА

стр.15 ---------- ПЕРЕНАВЕШИВАНИЕ ДВЕРЕЙ

стр.18 ---------- ОПИСАНИЕ ХОЛОДИЛЬНИКА

**ОПИСАНИЕ ПРИБОРА**

стр.20 ---------- ПАНЕЛЬ УПРАВЛЕНИЯ

**ИСПОЛЬЗОВАНИЕ ПРИБОРА**

стр.21 ---------- ПЕРВОЕ ВКЛЮЧЕНИЕ

стр. 22 ---------- ОПИСАНИЕ ФУНКЦИЙ

стр.25 ---------- СХЕМА РАЗМЕЩЕНИЯ ПРОДУКТОВ

стр.26 ---------- ХОЛОДИЛЬНАЯ КАМЕРА

стр.27 ---------- СОВЕТЫ ПО ХРАНЕНИЮ ПРОДУКТОВ

стр.28 ---------- МОРОЗИЛЬНАЯ КАМЕРА

стр.29 ---------- СОВЕТЫ ПО ЗАМОРАЖИВАНИЮ ПРОДУКТОВ

стр.30 ---------- ВЫКЛЮЧЕНИЕ ХОЛОДИЛЬНИКА

стр.31 ---------- СОВЕТЫ ПО ЭНЕРГОСБЕРЕЖЕНИЮ

стр.32 ---------- ЧИСТКА И УХОД

**ТЕХНИЧЕСКОЕ ОБСЛУЖИВАНИЕ**

стр.34 ---------- ВОЗМОЖНЫЕ НЕИСПРАВНОСТИ

стр.38 ---------- ИНФОРМАЦИЯ О ТРАНСПОРТИРОВКЕ

стр.38 ---------- УТИЛИЗАЦИЯ

стр.39 ---------- ИНФОРМАЦИЯ О ИЗГОТОВИТЕЛЕ

стр.40 ---------- ГАРАНТИЯ И РЕМОНТ

стр.42 ---------- ГАРАНТИЙНЫЙ ТАЛОН

# РЕКОМЕНДАЦИИ

## ВНИМАТЕЛЬНО ОЗНАКОМЬТЕСЬ С РУКОВОДСТВОМ И СОХРАНИТЕ ЕЕ ДЛЯ ДАЛЬНЕЙШЕГО ИСПОЛЬЗОВАНИЯ

Данный прибор был протестирован и сертифицирован в соответствии со всеми действующими стандартами по электрической части и стандартами безопасности.

Данный прибор должен быть установлен и подключён в соответствии с действующими правилами.

- Следуйте руководству по эксплуатации и храните его в безопасном месте для решения проблем, которые могут возникнуть в будущем.
- Изготовитель, равно как импортер, не несут ответственности перед конечным пользователем, если он по каким-то причинам не ознакомился с Руководством должным образом или оно было утеряно, испорчено, что препятствует ознакомлению с Руководством.
- Данный холодильник предназначен для бытового использования и не может использоваться для целей не оговоренных настоящим Руководством.
- Удалите упаковочные ленты, скотч и наклейки до начала эксплуатации.
- Остатки клея после удаления наклеек и скотча можно легко смыть, нанеся небольшое количество жидкого моющего средства для посуды и слегка потерев. Внутренние стенки холодильника можно вымыть раствором теплой мыльной воды с пищевой содой (1 чайная ложка соды на литр воды), затем протрите влажной тряпкой и вытрите насухо.
- Дайте холодильнику простоять 2 часа с открытыми дверьми, чтобы он просох и проветрился.

# РЕКОМЕНДАЦИИ

## ВНИМАТЕЛЬНО ОЗНАКОМЬТЕСЬ С РУКОВОДСТВОМ И СОХРАНИТЕ ЕЕ ДЛЯ ДАЛЬНЕЙШЕГО ИСПОЛЬЗОВАНИЯ

- Не используйте острые инструменты, растворители, горючие жидкости и металлические щетки для удаления остатков клея, так как это может повредить поверхность холодильника.

- После распаковки прибора убедитесь, что отсутствуют видимые повреждения. Если прибор был повреждён во время транспортировки, не используйте его, обратитесь к продавцу немедленно. В этом случае сохраните все упаковочные материалы.

- Не переворачивайте холодильник и не кладите его на бок. Передвигая холодильник, не наклоняйте его более чем на 45°от вертикального положения. Поднимая его, никогда не придерживайте за ручку двери, верхнюю панель или трубки, так как велика вероятность деформирования и отламывания упомянутых частей.

- После установки холодильника необходимо тщательно его протереть перед использованием. Помойте ящики и полки в теплой мыльной воде и высушите. При использовании в первый раз холодильник может иметь запах. После включения холодильника и начала охлаждения запах выветрится.

- При первом включении или после долго перерыва работы холодильника дайте ему проработать не менее 2-3 часов перед загрузкой продуктов в него.

# МЕРЫ БЕЗОПАСНОСТИ

Ваша безопасность важна для нас. Пожалуйста, внимательно прочитайте приведённую ниже информацию перед установкой,  включением и использованием.

Изготовитель не несёт ответственности за неправильную установку и использование.

- Гарантия на данный прибор действительна только при его бытовом использовании.
- Никогда не используйте механические или иные приспособления для ускорения процесса оттаивания, если иное не одобрено изготовителем.
- Будьте осторожны и внимательны, чтобы не повредить трубки холодильного контура.
- Не допускайте повреждения системы циркуляции хладагента вашего холодильника.
- Не располагайте продукты вблизи от распределителя холодного воздуха. Соблюдайте размещение допустимого количества продуктов, чтобы обеспечить нормальную циркуляцию воздуха.
- Не накрывайте корпус холодильника кружевами это неблагоприятно скажется на работе холодильника.
- Держите вентиляционные отверстия холодильника открытыми.
- Холодильник не предназначен для использования людьми с физическими или психическими недостатками, а так же лицами с недостаточным опытом и знаниями (включая детей). Таким людям можно позволить использование холодильника под присмотром ответственных лиц отвечающих за их безопасность.
- Не используйте холодильник на открытом воздухе или под дождем.
- Холодильник не предназначен для эксплуатации в неотапливаемых помещениях или гаражах .

# МЕРЫ БЕЗОПАСНОСТИ

- Не пытайтесь ремонтировать холодильник самостоятельно. Это опасно для вас и технических параметров изделия. Любое повреждение кабеля может привести к короткому замыканию, возгоранию или поражению электрическим током.
- Не используйте поврежденный или старый штепсель.
- Не тяните, не сгибайте и не повреждайте шнур.

- При повреждении шнура обратитесь к техническому специалисту, обладающему соответствующими знаниями и полномочиями.
- Не вставляйте и не извлекайте штепсель из розетки мокрыми руками во избежание повреждений электрическим током
- Этот холодильник предназначен для использования взрослыми, не позволяйте детям играть с ним или виснуть на дверце.
- Не перегружайте полки и ящики.

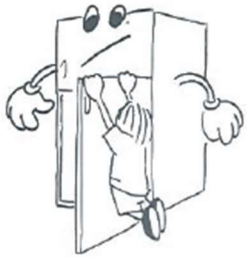

- Не храните стеклянные бутылки или банки с напитками (особенно газированные напитки) в морозильной камере.

# МЕРЫ БЕЗОПАСНОСТИ

## ХЛАДАГЕНТ И РИСК ВОЗНИКНОВЕНИЯ ПОЖАРА

Холодильник содержит небольшое количество хладагента (R600a) в холодильном контуре.

- Холодильник содержит хладагент R600a, который не опасен для окружающей среды, но горюч. Убедитесь, что трубки с хладагентом не были повреждены во время транспортировки и монтажа, иначе утечка хладагента может привести к пожару.

- В случае если утечка хладагента (R600a) произошла, то не держите зажженные свечи, лампы и другие предметы с открытым пламенем и иные источники воспламенения возле холодильника и тщательно проветрите помещение, чтобы избежать риска возникновения пожара и повреждения глаз.

- Не храните в холодильнике предметы, которые обладают легковоспламеняющимся составом (например, спреи и аэрозоли или взрывчатые вещества).

- Количество хладагента в Вашем холодильнике указано на этикетке внутри холодильника.

# ТЕХНИЧЕСКИЕ ДАННЫЕ

## РАСШИФРОВКА АББРЕВИАТУР

**B** – BLACK– ЧЁРНОЕ СТЕКЛО
**W** – WHITE– БЕЛОЕ СТЕКЛО
**G** – GRAY– СЕРОЕ СТЕКЛО

G– **G**LASS – СТЕКЛЯННЫЙ ФАСАД

N – **N**O FROST – СИСТЕМА ОХЛАЖДЕНИЯ

RB206NGB/W/G

20 (201см) – ВЫСОТА МОДЕЛИ

6 – ТИП МОДЕЛИ

B - **B**OTTOM FREEZER - НИЖНЯЯ МОРОЗИЛКА

R – **R**EFRIGERATOR - ХОЛОДИЛЬНИК

# ТЕХНИЧЕСКИЕ ДАННЫЕ

| ХАРАКТЕРИСТИКИ | RB206NGB<br>RB206NGW<br>RB206NGG |
|---|---|
| НАПРЯЖЕНИЕ | 220-240 В 50Гц |
| УПРАВЛЕНИЕ | Сенсорное |
| МАТЕРИАЛ ИСПОЛНЕНИЯ | Стекло/Металл |
| ТИП ХОЛОДИЛЬНИКА | Двухкамерный |
| РАСПОЛОЖЕНИЕ ХОЛОДИЛЬНИКА | Отдельностоящий |
| ТИП УПРАВЛЕНИЯ | Электронное |
| РАСПОЛОЖЕНИЕ МОРОЗИЛЬНОЙ КАМЕРЫ | Снизу |
| ОБЪЁМ ХОЛОДИЛЬНИКА | 248 л |
| ОБЪЁМ МОРОЗИЛЬНИКА | 102 л |
| ТИП КОМПРЕССОРА | Инверторный |
| ХЛАДАГЕНТ | R600a/38 гр |
| ТИП ОХЛАЖДЕНИЯ | Полный «No-Frost» |
| ПОДСВЕТКА ХОЛОДИЛЬНИКА/ МОРОЗИЛЬНИКА | LED/Нет |
| ВНЕШНИЕ РАЗМЕРЫ (ШхГхВ) | 595x572x2010 мм |
| РАЗМЕРЫ В УПАКОВКЕ (ШхГхВ) | 629x609x2050 мм |
| ВЕС НЕТТО | 61,5 кг |
| ВЕС БРУТТО | 65,5 кг |

| ДОПОЛНИТЕЛЬНЫЕ ХАРАКТЕРИСТИКИ | ЗНАЧЕНИЕ |
|---|---|
| ДИСПЛЕЙ | да |
| РЕГУЛИРУЕМЫЕ НОЖКИ | да |
| ПЕРЕНАВЕШИВАНИЕ ДВЕРЕЙ | да |
| ПОЛКИ МАТЕРИАЛ/КОЛИЧЕСТВО | Стекло/4 шт. |
| ЯЩИКОВ В ХОЛОДИЛЬНОЙ КАМЕРЕ КОЛИЧЕСТВО | 2 шт. |
| ЯЩИКОВ В МОРОЗИЛЬНОЙ КАМЕРЕ КОЛИЧЕСТВО | 3 шт. |
| ПОЛОК НА ДВЕРИ | 3 шт. |
| ПОДДОН ДЛЯ ЯИЦ | 1 шт. |
| ФОРМОЧКА ДЛЯ ЛЬДА | 1 шт. |

# ДАННЫЕ ПО ЭНЕРГОПОТРЕБЛЕНИЮ

| ХАРАКТЕРИСТИКИ | ЗНАЧЕНИЕ |
|---|---|
| НАИМЕНОВАНИЕ МОДЕЛИ | RB206NGB<br>RB206NGW<br>RB206NGG |
| ХОЛОДОПРОИЗВОДИТЕЛЬНОСТЬ | 5 кг/24 ч |
| КЛАСС ЭНЕРГОЭФФЕКТИВНОСТИ | A+ |
| КЛИМАТИЧЕСКИЙ КЛАСС | SN/N/ST/T |
| УРОВЕНЬ ШУМА | 40 дБ |
| КЛАСС ЗАЩИТЫ | I |
| МОЩНОСТЬ В СТАНДАРТНОМ РЕЖИМЕ | 165 Вт |
| МОЩНОСТЬ В РЕЖИМЕ РАЗМОРАЖИВАНИЯ | 175 Вт |
| МОЩНОСТЬ СВЕТОДИОДНОЙ ПОДСВЕТКИ | 2 Вт |
| НОМИНАЛЬНАЯ СИЛА ТОКА ПОТРЕБЛЯЕМАЯ | 1 А |
| МОЩНОСТЬ | 0,849 кВт/24 ч |

**ЭКОЛОГИЧЕСКОЕ ПРЕДУПРЕЖДЕНИЕ**

После установки изделия, пожалуйста, выбрасывайте упаковочный материал, принимая во внимание условия безопасности и охраны окружающей среды. Для повторного использования выброшенного упаковочного материала, выбрасывайте его в специально предусмотренные мусороприемники, в зависимости от особенностей мусора (фольга, картон, пенопласт). Прежде чем выбросить в мусор какой-либо электрическое изделие, отрежьте его кабель, чтобы предотвратить использование этого изделия другими.

# ПОДКЛЮЧЕНИЕ К ЭЛЕКТРОСЕТИ

- Рекомендуется выждать паузу примерно в 4 часа перед подключением холодильника в электросеть, это необходимо для возврата хладагента в компрессор.
- Перед подключением холодильника к сети электропитания убедитесь в том, что параметры электросети соответствуют параметрам, указанным на технической этикетке, прикрепленной либо к задней стенке, либо внутри прибора слева или справа.
- Холодильник должен быть подключен только к однофазной сети переменного тока 220-240В/50Гц. Используйте розетку с заземлением. При отсутствии такой розетки ее должен установить компетентный электрик.

Мы не несем ответственности за какой либо ущерб, причиненный в результате использования холодильника без заземления

- Если у Вас бывают скачки напряжения, то рекомендуется использовать стабилизатор напряжения с автоматической регулировкой напряжения.
- Питание в розетке должно соответствовать показателям прибора.
- Рекомендуется подключение к отдельной розетке, к которой не будут подключаться другие электрические приборы.
- Не используйте удлинитель.
- Убедитесь, что вилка и шнур питания не повреждены. В противном случае это может привести к короткому замыканию, поражению электрическим током или перегреву и даже вызвать пожар.
- При отключении холодильника от сети электропитания последующее подключение к сети следует производить не ранее, чем через 10 минут. Несоблюдение этого правила может привести к отказу компрессора.
- При отключении холодильника от сетевой розетки всегда придерживайте вилку.

# РЕКОМЕНДАЦИИ ПО УСТАНОВКЕ

- Поместите холодильник в такое место, которое исключает попадание прямых солнечных лучей.
- Размещайте холодильник вдали от источников тепла, таких как печки, плиты, радиаторы отопления, камины или обогреватели.
- Холодильник должен находиться на расстоянии минимум 10 см от кухонных плит и духовок, и минимум в 2 см от мебели.
- Устанавливайте Ваш холодильник в сухом месте подальше от источников большой влажности.
- В целях повышения эффективности системы охлаждения необходимо обеспечивать хорошую вентиляцию вокруг холодильника для отвода тепла. По этой причине, вокруг холодильника должно быть достаточно свободного пространства.
- В случае установки холодильника в углу, между боковой стенкой холодильника со стороны дверных петель и стеной должно оставаться расстояние, не менее чем на 145° для свободного открывания двери холодильника.
- Убедитесь, что пол плоский и твердый.
- Установка холодильника на ковровое покрытие может стать причиной его перегрева. Чтобы избежать этого, необходимо на ковровое покрытие положить резиновый коврик или деревянную подставку, тем самым обеспечив зазор в 2,5 см.
- Рекомендуемое расстояние установки холодильника:
  - не менее 75 мм до задней стены, не менее 100 мм до потолка, - не менее 100 мм по бокам холодильника.
- Не ставьте ничего на холодильник сверху.
- Регулируемые передние опоры необходимо установить на соответствующей высоте, чтобы обеспечить устойчивость и правильную работу холодильника.

Данная модель холодильника не предназначена для встраивания в нишу, шкафы или кухонную мебель.

# УСТАНОВКА ХОЛОДИЛЬНИКА

## РИСУНОК-СХЕМА РЕКОМЕНДУЕМОГО РАЗМЕЩЕНИЯ ХОЛОДИЛЬНИКА

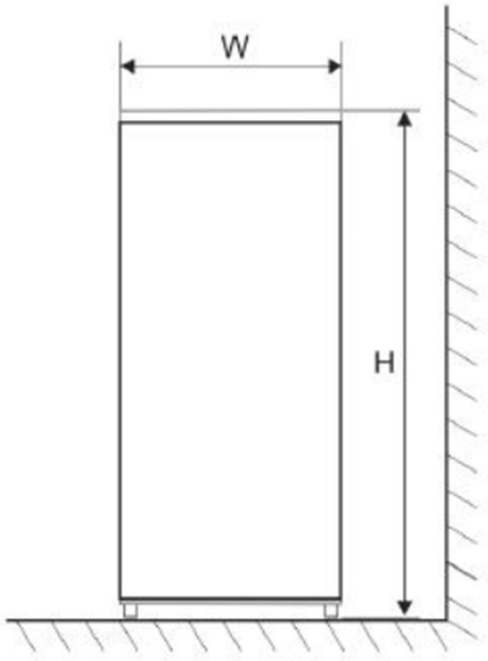


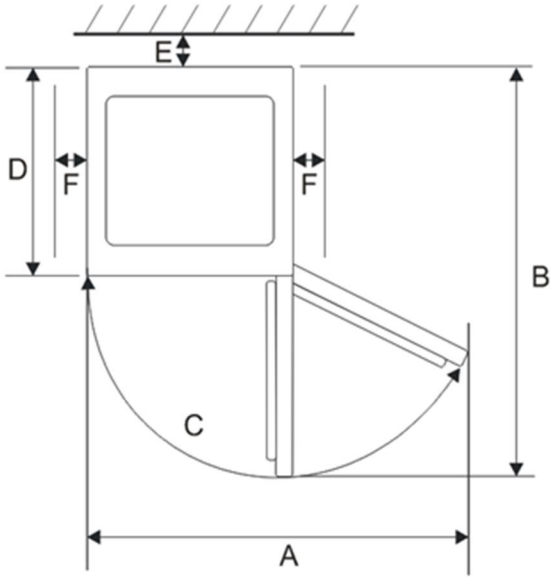


Когда холодильник работает, то решетка, расположенная сзади холодильника, нагревается, а боковые стороны холодильника становится теплыми. Поэтому установите холодильник так, чтобы расстояние между решеткой холодильника и стеной была не меньше 30 мм, а расстояние между боковыми сторонами холодильника и стенкой не меньше 300 мм (см таблицу).

| W | D | H | A | B | C (˚) | E | F |
|---|---|---|---|---|---|---|---|
| 595 мм | 572 мм | 2010 мм | 1194мм | 1205 мм | 125 | 30мм | 300мм |

# УСТАНОВКА ХОЛОДИЛЬНИКА

## РЕКОМЕНДАЦИЯ ПО ВЫРАВНИВАНИЮ ХОЛОДИЛЬНИКА

Выравнивание холодильника необходимо для устранения вибрации. Если уровень холодильника не отрегулирован должным образом во время установки, двери могут неплотно закрываться, что может привести к проблемам с охлаждением, замораживанием, поддержанием уровня влажности.

Рекомендуем Вам выравнивать прибор следующим образом:

1. Подкатите холодильник на место установки.
2. Откручивайте регулируемые ножки до момента касания их с полом.
3. Отклоните холодильник назад на 10 мм или 0,5°, сделав 1-2 дополнительных оборота регулируемых ножек.

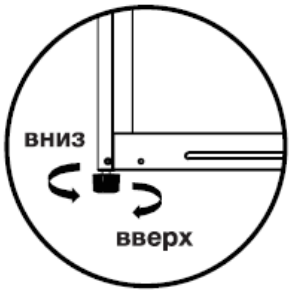


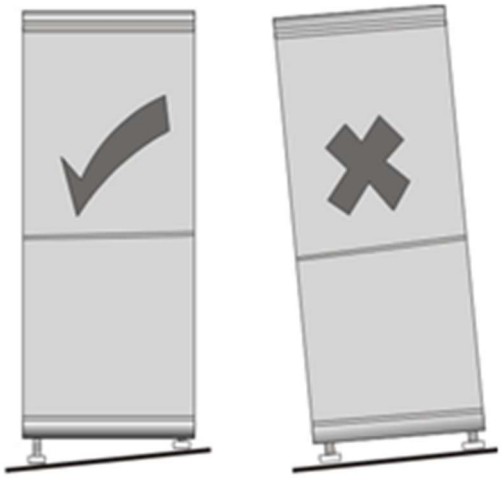

**Внимание!**
Колесики, не предназначены для передвижения холодильника влево или вправо и должны использоваться только для передвижения вперед-назад.

# ПЕРЕНАВЕШИВАНИЕ ДВЕРЕЙ

**Внимание!** Не рекомендуется выполнять перенавешивание дверей самостоятельно. Работа должна выполняться квалифицированным специалистом.

- Перед началом работ отключите холодильник от сети и выньте из него все полки и ящики.
- Во время перенавешивания вам потребуется помощь третьих лиц.
- Необходимые инструменты: крестовая отвертка, отвертка с прямым шлицем, шестигранный ключ.

1. Снимите верхнюю крышку петли, декоративную крышку верхней петли и верхнюю петлю, а также отключите сигнальные провода (клеммы сигнальных проводов 1 и 2) на правой верхней стороне холодильника.

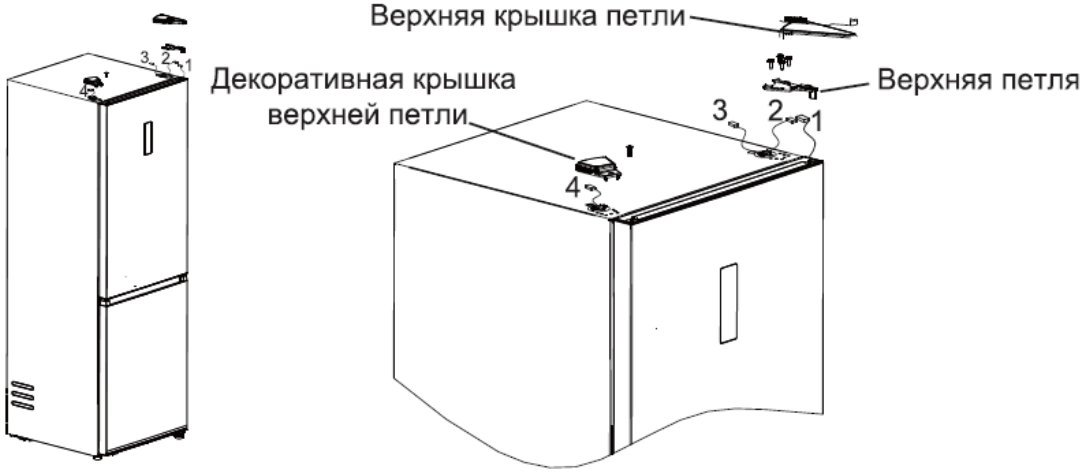


2. Снимите дверцу холодильной камеры (обратите внимание на мелкие детали, такие как втулка оси и ограничитель на двери, убедитесь, что они не потеряны); снимите среднюю петлю и декоративную заглушку отверстия петли с другой стороны.

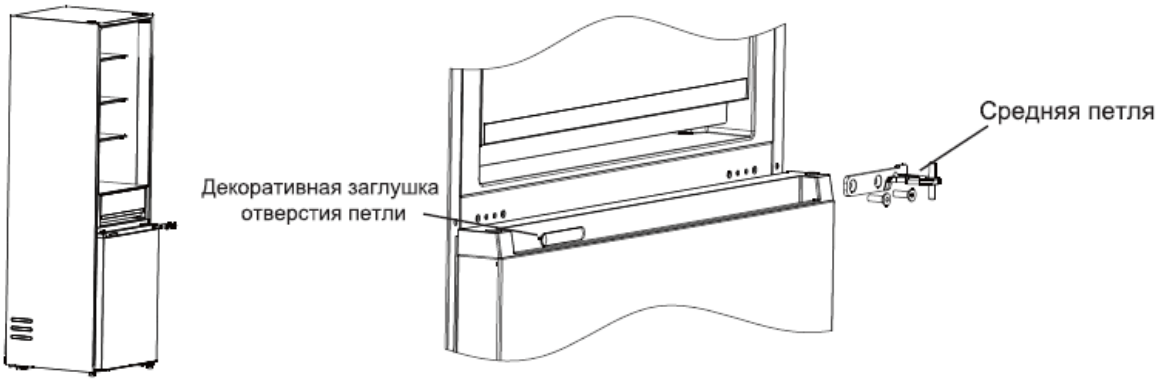

# ПЕРЕНАВЕШИВАНИЕ ДВЕРЕЙ

3. Снимите дверцу холодильной камеры (обратите внимание на мелкие детали, такие как втулка оси и ограничитель двери, убедитесь, что они не потеряны); снимите нижнюю петлю и регулируемую ножку. Снимите ограничитель нижней петли и ось петли и установите их на другую сторону петли, затем установите нижнюю петлю на другую сторону холодильника; регулируемая ножка устанавливается на исходную сторону петли.

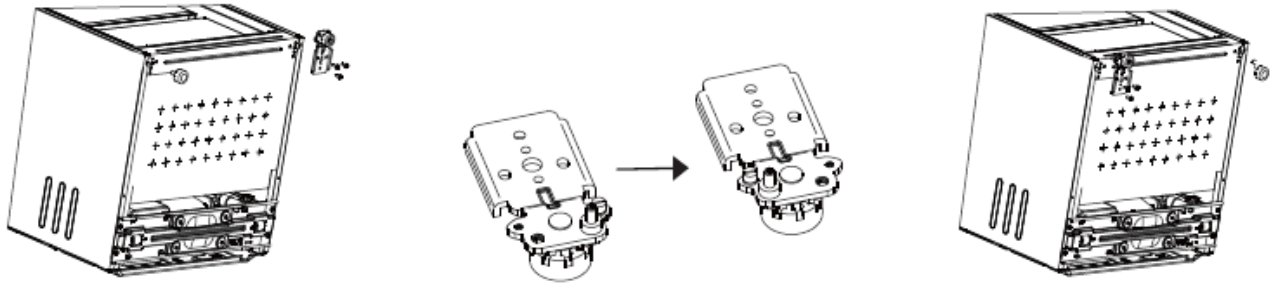

4. Снимите верхнюю торцевую крышку и заглушку отверстия торцевой крышки дверцы холодильной камеры, установите верхнюю осевую втулку и сигнальный провод дверцы на другую сторону и закройте верхней торцевой крышкой; затем установите заглушку отверстия торцевой крышки на другую сторону верхней торцевой крышки. Снимите петлю двери, держатель двери и осевую втулку дверцы холодильной камеры; возьмите петлю двери из комплекта аксессуаров, установите его на левую сторону нижней торцевой крышки дверцы холодильной камеры и замените держатель двери и осевую втулку на левую сторону нижней торцевой крышки дверцы холодильной камеры.

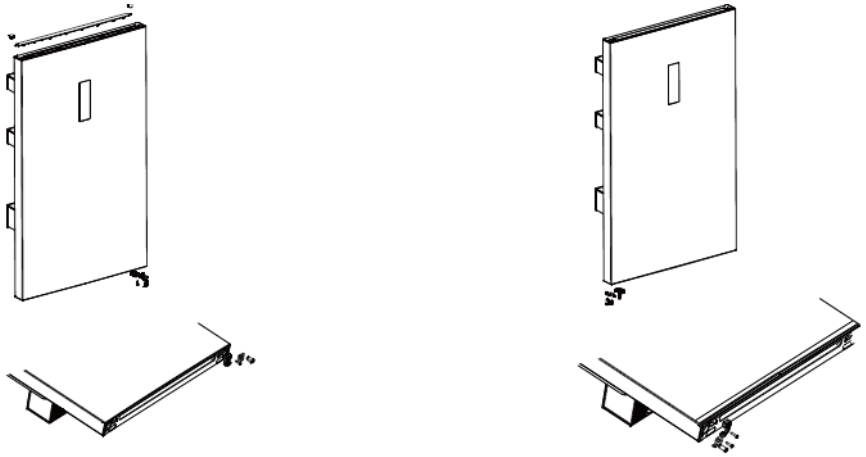

# ПЕРЕНАВЕШИВАНИЕ ДВЕРЕЙ

5. Снимите осевую втулку верхней торцевой крышки холодильной камеры и установите её, поменяв местами левую и правую стороны. Снимите петлю морозильной камеры, держатель двери и осевую втулку; возьмите петлю из комплекта аксессуаров, установите его на левую сторону нижней торцевой крышки морозильной камеры и замените держатель двери и осевую втулку на левую сторону нижней торцевой крышки двери морозильной камеры.

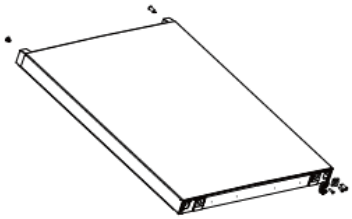

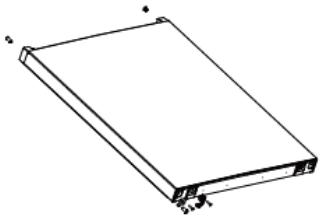

6. Установите дверцу холодильной камеры на нижнюю петлю, затем установите среднюю петлю и закройте декоративной заглушкой отверстия петлю.

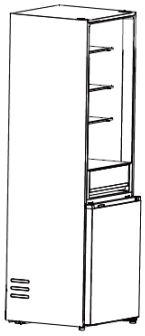

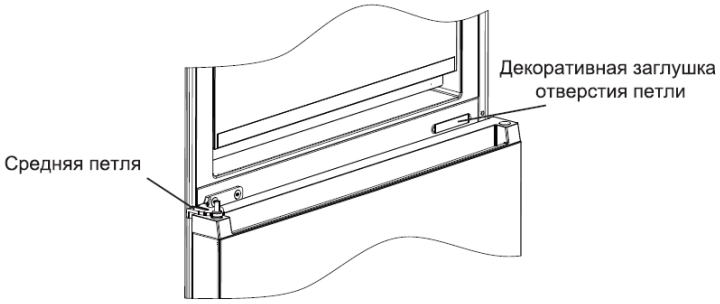


7. Установите дверцу холодильной камеры на среднюю петлю и закрепите верхнюю петлю; соедините верхний сигнальный разъём холодильника 4 с сигнальным проводом 1. В завершение установите крышку петли на левую сторону петли; декоративную крышку петли установите сверху с правой стороны.

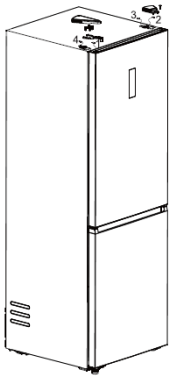

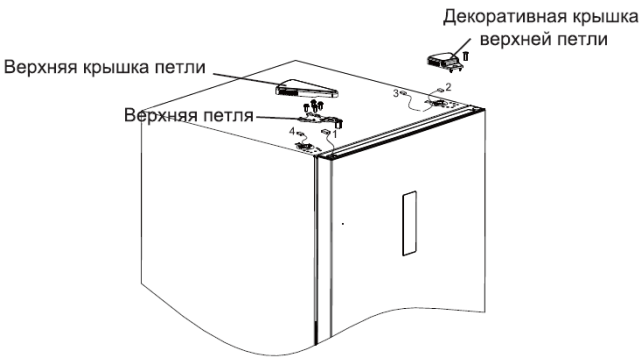

# ОПИСАНИЕ ХОЛОДИЛЬНИКА

Данный холодильник выполняет свои функции при условии соблюдения требования климатического класса. Соответствие климатического класса температурным условиям приведены в таблице ниже.

**Внимание!** На внутреннюю температуру холодильника могут оказывать влияние следующие факторы:
- расположение холодильника;
- температура окружающей среды;
- частота открывания дверей.

Климатический класс Вашего холодильника указан в технических характеристиках в данном Руководстве и на технической этикетке на холодильнике.

| КЛИМАТИЧЕСКИЙ КЛАСС | ТЕМПЕРАТУРА ОКРУЖАЮЩЕЙ СРЕДЫ |
|---|---|
| SN | от +10°C до +32°C |
| N | от +16°C до +32°C |
| ST | от +16°C до +38°C |
| T | от +16°C до +43°C |

# ОПИСАНИЕ ХОЛОДИЛЬНИКА

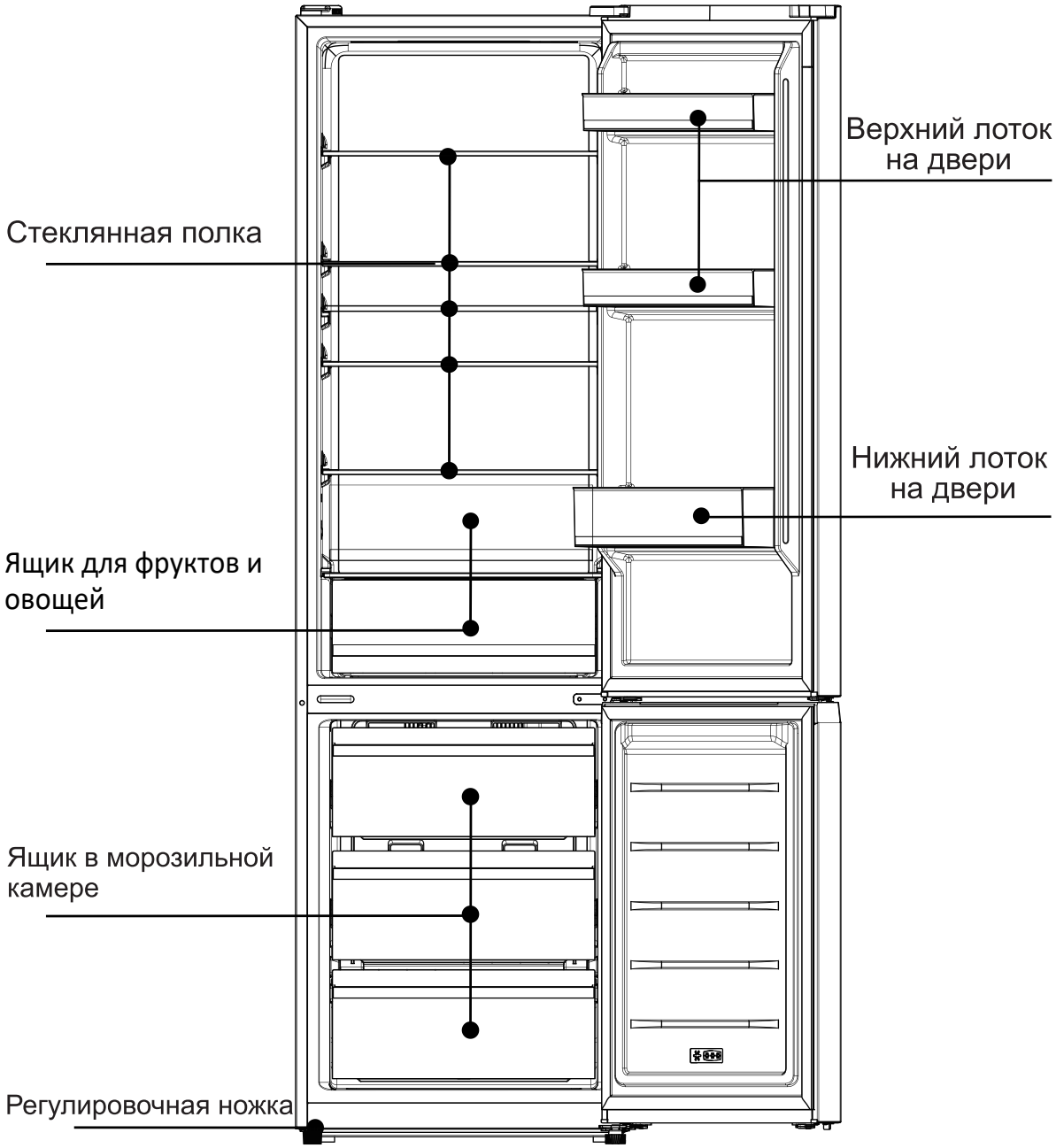

# ПАНЕЛЬ УПРАВЛЕНИЯ

# ПЕРВОЕ ВКЛЮЧЕНИЕ

При включении питания автоматически заработает компрессор. Через 30 минут откройте дверцу морозильной камеры. Значительное падение температуры в этом отсеке свидетельствует о том, что система охлаждения работает правильно. Когда температура в холодильнике понизится до нужного уровня, поместите в него продукты. Чтобы они охладились, обычно достаточно около 2–3 часов, но летом из-за высокой температуры для этого может потребоваться и более 4 часов. При подключении холодильника к сети дисплей будет подсвечен, активируется режим интеллектуальный. Пользователю не надо устанавливать температуру в холодильной и морозильной камере.

**Внимание!** Температура в режиме интеллектуальный составляет в холодильной камере + 5°C, а в морозильной - -18°C.

Для установки индивидуальной температуры необходимо нажать на кнопку **Fridge** холодильная камера или **Freezer** морозильная камера. Индикатор начнет мерцать. Каждое последующее нажатие кнопки будет изменять температуру на дисплее.

Температура зафиксируется, если в течении 5 секунд Вы не будете нажимать кнопку.

Температурный цикл при нажатии кнопки **Fridge** холодильная камера:
5℃→6℃→7℃→8℃→2℃→3℃→4℃→5℃

Температурный цикл при нажатии кнопки **Freezer** морозильная камера:
-18℃→-20℃→-22℃→-24℃→-16℃→-18℃

# ОПИСАНИЕ ФУНКЦИЙ

## РЕЖИМ «БЫСТРОЕ ОХЛАЖДЕНИЕ»

Режим позволяет быстро и равномерно охладить продукты со всех сторон. Для включения режима нажмите кнопку Mode / 3s Unlock/Lock пока не загорится индикатор ⊛. В холодильной камере будет установлена максимально низкая температура (+2 °C). Режим автоматически отключится через 6 часов и вернется к ранее установленной настройки.

## РЕЖИМ «БЫСТРАЯ ЗАМОРОЗКА»

Данный режим предназначен для сохранения питательных свойств замороженных продуктов, при этом продукты полностью замораживаются в кратчайшие сроки. При быстром замораживании требуется больше энергии, чем при обычном замораживании. Для включения режима нажмите кнопку Mode / 3s Unlock/Lock пока не загорится индикатор ❄. В морозильной камере будет установлена максимально низкая температура (-24 °C). Режим автоматически отключится через 26 часов и вернется к ранее установленной настройки.

# ОПИСАНИЕ ФУНКЦИЙ

## РЕЖИМ «ИНТЕЛЛЕКТУАЛЬНЫЙ»

Для включения интеллектуального режима, нажмите на кнопку Mode / 3s Unlock/Lock пока не загорится индикатор AI .

Автоматически устанавливается температура:

- Холодильная камера – + 5 °C
- Морозильная камера – - 18 °C

Интеллектуальный режим включается при первоначальном включении или после длительного отключения.

**Внимание!** Режим активен до тех пор, пока не будет вручную изменена температура в холодильной или морозильной камере. Индикатор погаснет.

## РЕЖИМ «ЗОНА СВЕЖЕСТИ»

Режим позволяет установить определённую температуру в ящике для фруктов и овощей, в независимости от температуры во всём приборе. Для изменения и установки температуры нажмите на кнопку **Chill Zone**, через 5 секунд после выбора, температурный режим будет установлен. Диапазон температуры составляет: -1℃→0℃→ 1℃→2℃→3℃→4℃→ -1℃.

# ОПИСАНИЕ ФУНКЦИЙ

## ФУНКЦИЯ «ПАМЯТИ»

Холодильник сохранит все настройки в случае отключения питания. При подключении к электросети, прибор начнет работу с предыдущими настройками.

## Звуковой сигнал открытой двери

Когда дверца холодильника открыта (неплотно закрыта) более 2 минут, раздается звуковой сигнал, напоминающий пользователям о необходимости закрыть дверцу. На дисплее будет светиться «d A». После закрытия дверцы звуковой сигнал автоматически прекратится, «d A» погаснет.

## Включение/отключение блокировки

Данная функция позволяет заблокировать все кнопки. Для активации блокировки нажмите и в течение 3 секунд удерживайте кнопку Mode / 3s Unlock/Lock — загорится индикатор 🔒. Для отключения функции снова нажмите Mode / 3s Unlock/Lock. Индикатор погаснет.

## Коды ошибок на дисплее

Если вы видите на дисплее коды ошибок UC, rS, US, FS, Fd, ES, FF, то необходимо обратиться в авторизованный сервисный центр.

Пожалуйста, свяжитесь с авторизованным сервисным центром.

# СХЕМА РАЗМЕЩЕНИЯ ПРОДУКТОВ

## ХОЛОДИЛЬНАЯ КАМЕРА

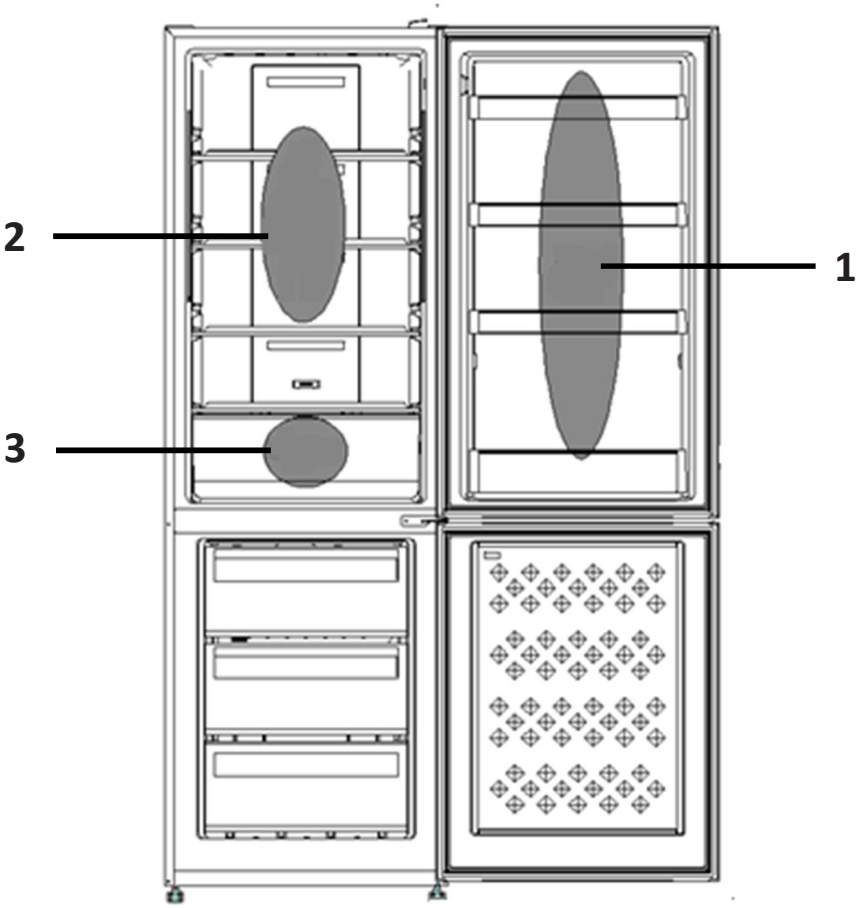


**1. Прохладная зона.**
В этой зоне рекомендуется хранить следующие продукты: молоко, яйца, йогурт, фруктовые соки, твердые сыры, открытые банки, бутылки с соусами и джемами, масло, маргарин и т.д.

**2. Холодная зона от 2 до 8°C.**
В этой зоне рекомендуется хранить следующие продукты: обернутые сырые продукты, готовые мясные блюда, пироги, мягкие сыры, ветчина, приготовленные салаты и различные десерты.

**3. Зона свежести.**
В этой зоне рекомендуется хранить следующие продукты: обернутые свежие салаты, помидоры, редиску и другие овощи и фрукты.

# ХОЛОДИЛЬНАЯ КАМЕРА

Холодильная камера подходит для хранения и охлаждения овощей и фруктов.
Рекомендуется хранить продукты питания в упакованном виде во избежание появления подтеков и запахов, которые могут повлиять на другие продукты.

**Внимание!**
Никогда не закрывайте двери холодильника при выдвинутых ящиках и полках, это может привести к повреждению их и самого холодильника.

**Дверные полки.**
Полки подходят для хранения яиц, упакованных продуктов питания, напитков в банках и бутылках и т.д. Не помещайте слишком много тяжелых продуктов на данные полки.

**Ящики для овощей и фруктов.**
Ящики для овощей и фруктов расположен внизу холодильного отделения и предназначен для хранения и охлаждения овощей и фруктов.

**Стеклянные полки.**
Холодильное отделение оснащено стеклянными полками. Они предназначены для хранения и охлаждения продуктов. При необходимости их можно извлечь и помыть.

# СОВЕТЫ ПО ХРАНЕНИЮ ПРОДУКТОВ

## ХОЛОДИЛЬНАЯ КАМЕРА

- Храните продукты питания в соответствии с рекомендациями от производителя.
- Оставляйте пространство вокруг продуктов. Это позволяет холодному воздуху обеспечить циркуляцию воздуха и быстрей их охладить.
- Рекомендуется хранить продукты питания в упакованном виде во избежание появления подтеков и запахов, которые могут повлиять на другие продукты.
- Для хранения свежих пищевых продуктов оберните их в пищевую пленку или положите в герметичный контейнер. Это поможет предотвратить появление запахов пищи в холодильнике, а также смешение разных запахов.
- Фрукты и овощи – вымойте и высушите, храните в холодильнике в специальных ящиках.
- Зелень – снимите упаковку, удалите поврежденные и высохшие листья или участки, вымойте в холодной воде и высушите. Храните в холодильнике в пластиковом пакете или контейнере.
- Мясо – храните мясо в оригинальной упаковке, если она герметична. При необходимости заверните мясо в пищевую пленку. Вареное мясо всегда следует хранить на полке над сырым мясом, что бы избежать бактериального переноса.
- Бутылки с молоком должны быть с крышкой и храниться на дверных полках.

# МОРОЗИЛЬНАЯ КАМЕРА

Морозильная камера предназначена для длительного хранения продуктов, в замороженном состоянии, таких как мясо, овощи, мороженое или для приготовления льда.

Быстрое замораживание способно обеспечить продолжительное хранение замораживаемых продуктов питания. Мороженные продукты в Вашей морозильной камере можно хранить в течении максимум 4-х месяцев после даты покупки.

**Внимание!**
Никогда не закрывайте дверь морозильной камеры при выдвинутых ящиках, лотков для льда. Это может привести к повреждению как их самих, так и холодильника.

**Внимание!**
Никогда не размещайте газированные, шипучие напитки в морозильной камере на долгое время, так как это может привести к росту давления в емкости, и, как следствие, взрыву самой емкости и повреждению холодильника.

- Не храните в морозильной камере легковоспламеняющиеся жидкости, различные эфирные масла, жидкие газы, клей.
- Не храните в морозильнике лекарственные препараты и реактивы, требующие определенной температуры хранения.

# СОВЕТЫ ПО ЗАМОРАЖИВАНИЮ ПРОДУКТОВ

## МОРОЗИЛЬНАЯ КАМЕРА

- Для замораживания свежих продуктов рекомендуется делить их на небольшие порции или части, это позволит им быстро и полностью замораживаться, а также быстро порционно размораживаться. Каждая порция должна быть использована за один раз.
- Рекомендуется указывать даты на продуктах, чтобы отслеживать время хранения.
- Соблюдайте рекомендации по хранению продуктов, указанные на упаковке производителем.
- Храните продукты в герметичной (воздухонепроницаемой) алюминиевой упаковке или полиэтиленовой пищевой пленке. Это уменьшит испарение влаги.
- Не позволяйте свежим не замороженным продуктам касаться уже замороженных продуктов, чтобы избежать нагрева (повышение температуры) последних.
- Оставляйте место между хранящимися продуктами, так как в противном случае не будет поддерживаться равномерная циркуляция холодного воздуха, что приведет к нарушению процесса замораживания.
- Купленный замороженный продукт поместите в морозильник как можно быстрее.
- После помещения свежих продуктов в морозильную камеру обычно для их заморозки бывает достаточно 24 часов.
- Не замораживайте повторно ранее размороженные продукты. Это может вызвать проблемы со здоровьем, такие как пищевое отравление.
- При извлечении льда, замороженного в морозильной камере, не притрагивайтесь к нему, так как лед может вызвать обморожение.
- Не дотрагивайтесь до замороженных продуктов влажными руками.
- Не ешьте мороженное или кубики льда сразу же после извлечения их из морозильной камеры.

# ВЫКЛЮЧЕНИЕ ХОЛОДИЛЬНИКА

При выключении холодильника на продолжительный срок, необходимо выполнить следующие действия:

- Отключите прибор от сети.
- Извлеките все продукты из холодильной и морозильной камеры.
- Тщательно протрите или вымойте при необходимости холодильник изнутри.
- Зафиксируйте двери в полуоткрытом состоянии, чтобы не препятствовать циркуляции воздуха и появления неприятного запаха.

# СОВЕТЫ ПО ЭНЕРГОСБЕРЕЖЕНИЮ

Для экономии электроэнергии советуем Вам следовать следующим рекомендациям:

- Не открывайте часто и не держите двери холодильной и морозильной камеры подолгу открытыми.
- Не размещайте холодильник вблизи источников тепла (прямые солнечные лучи, плиты, радиаторы и т.д.).
- Не устанавливайте температуру ниже (холоднее), чем Вам на самом деле необходимо.
- Не размещайте в холодильнике недавно приготовленные (теплые) продукты питания, так как температура внутри холодильника резко повышается, это приводит к более интенсивной работе компрессора, и, как следствие, повышению энергопотребления.
- Устанавливайте холодильник в хорошо вентилируемых помещениях.
- При размещении напитков и жидких продуктов они должны быть в закрытом виде. Иначе в холодильнике будет повышенный уровень влажности, таким образом время работы холодильника будет увеличено.
- При размещении продуктов и напитков следует минимально открывать дверцу.
- Дверное уплотнение должно быть чистым и гибким. В случае износа прокладок необходимо провести замену.

# ЧИСТКА И УХОД

Ваша холодильная и морозильная камера имеет современную технологию «No Frost». Сухой и холодный воздух при помощи вентилятора однородно распределяется по холодильнику, его камерам и между полками одинаково с разных точек и равномерно охлаждает все продукты, предотвращая их увлажнение и замораживание. К преимуществам холодильника «No Frost» можно отнести простоту в эксплуатации. В процессе работы Вашего холодильника на внутренних поверхностях не образовывается иней. Вам не придется вручную размораживать холодильную и морозильную камеру, так как размораживание происходит автоматически. Для поддержания хорошего внешнего вида Вашего холодильника необходимо регулярно чистить его.

Перед началом очистки убедитесь, что холодильник отключен от электрической сети.

- При мытье холодильника не лейте на него воду.
- Внутреннюю и наружную поверхности можно протереть мягкой тканью или губкой с теплой мыльной водой.

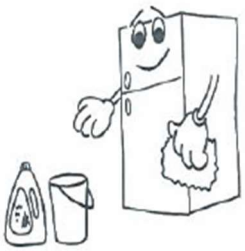

- Снимите и очистите каждую деталь в отдельности мыльной водой. Ни в коем случае не мыть детали в посудомоечной машине.
- Не используйте для очистки воспламеняющиеся взрывоопасные или вызывающие коррозию материалы, такие как растворитель, газ или кислота.

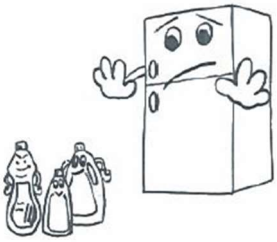

- Заднюю решётку следует чистить пылесосом или сухой щеткой минимум один раз в год. Это улучшит эффективность работы холодильника и позволит сэкономить электроэнергию.

# ЧИСТКА И УХОД

- Для чистки стеклянных полок используйте неабразивные средства на водной основе.

- После мытья холодильника протрите его насухо и дайте холодильнику постоять некоторое время с открытыми дверьми.

Позаботьтесь, чтобы дверные уплотнители всегда были чистыми. Липкие продукты питания и напитки, касаясь уплотнителя, могут затем вызывать прилипание уплотнителя к дверной рамке холодильника и рвать уплотнитель при открытии двери. Протирайте уплотнитель мягким моющим средством и теплой водой, затем насухо вытирайте.

Только после того, как дверные уплотнители полностью высушены, Вы можете включить холодильник в сеть.

# ВОЗМОЖНЫЕ НЕИСПРАВНОСТИ

Если у Вас возникли проблемы с Вашим холодильником или Вы обеспокоены тем, что холодильник работает неправильно, Вы можете выполнить несколько простых операций, прежде чем обращаться в сервисный центр.

**Внимание!** Не пытайтесь ни при каких обстоятельствах самостоятельно ремонтировать холодильник. Ремонт, выполненный неопытными людьми, может привести к травмам или серьезным неисправностям.

Этот прибор должен обслуживаться уполномоченным специалистом авторизованного сервисного центра и должны использоваться только оригинальные запасные части.

Если Вы не смогли устранить проблему, выполнив нижеуказанные действия, обратитесь в авторизованный сервисный центр.

| Проблема | Возможные причины |
|---|---|
| Устройство не работает. | Убедитесь в том, что кабель питания подключен к розетке должным образом.<br>Температура окружающей среды слишком низкая. Попробуйте установить температуру ниже (холоднее).<br>Это является нормой, если морозильная камера не работает во время автоматической разморозки,<br>или же в течение короткого времени после того, как холодильник включен для защиты компрессора. |
| Неприятные запахи из холодильника. | Возможно необходимо произвести чистку. Запахи могут исходить от продуктов, контейнеров, упаковок и т.д. |

# ВОЗМОЖНЫЕ НЕИСПРАВНОСТИ

| Проблема | Возможные причины |
|---|---|
| Шумы из холодильника. | **Следующие шумы являются нормой:**<br>• Шум работы компрессора.<br>• Шум циркуляции воздуха во время работы небольшого вентилятора в морозильной камере или других частях холодильника.<br>• Булькающий звук похож на кипение воды.<br>• Потрескивание во время автоматического размораживания.<br>• Щелчки перед стартом работы компрессора. |
| Мотор работающий безостановочно. | **В следующих случаях, шум работающего мотора является нормой:**<br>• Температура установлена ниже необходимой.<br>• Большой объем теплых продуктов был недавно помещен в холодильник.<br>• Температура окружающей среды очень высока.<br>• Двери открыты продолжительное время, либо часто открываются.<br>• Первое включение холодильника либо включение после длительного перерыва. |
| Слой инея наблюдается внутри холодильника. | Убедитесь, что продукты не препятствуют циркуляции воздуха. Проконтролируйте, чтобы дверь была плотно закрыта. |
| Температура внутри слишком высокая. | Возможно, Вы оставили двери открытыми надолго, слишком часто открывали двери, что-то мешает дверям закрыться, холодильник установлен без соблюдения необходимой дистанции от стен, электроприборов и т.д |

# ВОЗМОЖНЫЕ НЕИСПРАВНОСТИ

| Проблема | Возможные причины |
|---|---|
| Температура внутри слишком низкая. | Повысьте температуру на панели управления. |
| Двери с трудом закрываются. | Проверьте угол наклона холодильника. Фронтальная часть холодильника должна быть не более 10-15 мм выше задней, чтобы дверь возвращалась в закрытое положение. |
| Не работает освещение внутри холодильной камеры. | • LED-лампочка повреждена. Произведите замену.<br>• Система управления отключила освещение, так как дверь была открыта в течение долгого времени. Снова закройте и откройте дверь для активации функции. |

## ЗАМЕНА LED ОСВЕЩЕНИЯ

В холодильном отделении установлено LED освещение. В случае отсутствия света при открывании двери, проверьте наличие электропитания.

Не производите самостоятельную замену LED-лампочки Если LED-лампочка повреждена, свяжитесь со специалистом авторизованного сервисного центра.

# ВОЗМОЖНЫЕ НЕИСПРАВНОСТИ

## КОДЫ ОШИБОК

Когда на дисплее холодильника появляется сообщение об ошибке, запишите код неисправности, затем немедленно отключите питание и обратитесь в авторизованный сервисный центр.

| Код на дисплее | Возможная причина |
|---|---|
| UC | Соединение (панель управления) |
| rS | Датчик температуры холодильной камеры |
| US | Соединение (датчик охлаждения) |
| FS | Датчик температуры морозильной камеры |
| Fd | Датчик температуры размораживания |
| ES | Датчик температуры окружающей среды |
| FF | Вентилятор морозильной камеры |

# ТЕХНИЧЕСКОЕ ОБСЛУЖИВАНИЕ

## ИНФОРМАЦИЯ О ТРАНСПОРТИРОВКЕ

- Храните оригинальную упаковку.
- Перевозите в оригинальной упаковке, придерживайтесь требований указательных знаков по транспортировке, имеющихся на упаковке.

- Если оригинальная упаковка отсутствует, то примите меры, чтобы уберечь Ваш прибор от внешних ударов. Не кладите на него тяжести.

- При транспортировке холодильника держите или ставьте его вертикально к полу. Передвигая холодильник, не наклоняйте его более чем на 45° от вертикального положения. В случае транспортировки лежа, холодильник должен отстояться вертикально не менее 24 часов.

## УТИЛИЗАЦИЯ

Упаковка изготовлена из экологически чистых материалов, которые можно без ущерба для окружающей среды подвергать переработке, складировать на специальных полигонах для хранения отходов и утилизировать. Упаковочные материалы имеют соответствующую маркировку. Символ на изделии или его упаковке указывает, что оно не подлежит утилизации в качестве бытовых отходов. Изделие следует сдать в соответствующий пункт приема электронного и электрооборудования для последующей утилизации. Соблюдая правила утилизации изделия, вы поможете предотвратить причинение ущерба окружающей среде и здоровью людей, который возможен вследствие неподобающего обращения с подобными отходами. За более подробной информацией об утилизации изделия просьба обращаться к местным властям, в службу по вывозу и утилизации отходов или в магазин, в котором вы приобрели изделие.

# ИНФОРМАЦИЯ О ИЗГОТОВИТЕЛЕ

Каждый холодильник Manya имеет уникальный серийный номер. Серийный номер указан на шильде, расположённом на боковой стенке внутри холодильника.
Дата изготовления изделия указана в серийном номере изделия.

Серийный номер состоит из букв и цифр:
Пример:

| | |
|---|---|
| **Торговая марка** | **Manya** |
| Тип продукции | Холодильник |
| Модель | RB206NGB<br>RB206NGW<br>RB206NGG |
| Изготовитель | Qingdao Sonlu Import and Export Co., Ltd<br>Room 208, No.39 Mosike Road, Qianwan Bonded Port Area, Qingdao, China (Shandong) Pilot Free Trade Zone |
| Импортер | ООО «Реванш»<br>410506, Россия, Саратовская область, г. Саратов, тер. Вольский тракт, стр. 14 |
| Авторизованный сервисный центр | ООО «Сервисный центр «Реванш»<br>410506, Россия, Саратовская область, г. Саратов, тер. Вольский тракт, зд. 14/1<br>410056, Россия, Саратовская область, ул.им.Чапаева В.И., д. 32/36<br>тел: +7 8452 744 566<br>revanshsc.ru |

# ГАРАНТИЯ И РЕМОНТ

**Общие сведения:**

Настоящие условия гарантии действительны на территории Российской Федерации, если иные условия не установлены в гарантийном талоне на конкретную модель изделия. Убедительно просим Вас во избежание недоразумений внимательно изучить Руководство по эксплуатации и проверить правильность заполнения гарантийного талона. Любые претензии по качеству изделия рассматриваются только после предварительной проверки качества изделия представителем авторизованного сервисного центра уполномоченного изготовителем/импортером изделия (п.5 ст.18 ФЗ «О защите прав потребителей»). При оформлении покупки товара, требуйте проверки комплектности, внешнего вида и (при возможности) основных режимов работы изделия, правильность и полноту заполнения настоящего гарантийного талона. При возникновении недостатков во время бережной и правильной эксплуатации товара обращайтесь в ближайшие авторизованные сервисные центры (далее по тексту - АСЦ). Адреса и номера телефонов АСЦ Вы можете узнать: у продавца, где приобрели товар, на сайте компании: **mymanya.ru**, либо по телефону: 8 800 700 47 00. Только АСЦ, уполномоченного изготовителем/импортером изделия имеют право и соответствующую квалификацию обслуживать, диагностировать либо ремонтировать товары торговой марки MANYA.

**Технические данные. Шильд изделия.**

Гарантийные обязательства обретают силу при возможности однозначного определения гарантийности изделия, для чего необходимо: наличие правильно указанных в гарантийном талоне модели, серийного номера, а также совпадение серийного номера и модели на изделии с указанными в гарантийном талоне. Идентификационные данные также размещены на шильде изделия. Запрещается вносить какие-либо изменения в идентификационные данные (повреждать, затирать, удалять и т.п.) в гарантийном талоне и на самом изделии. Нарушение этих условий может привести к необходимости проведения экспертизы для установления гарантийности изделия и может послужить отказом в гарантийном обслуживании изделия.

Данным гарантийным талоном продавец/импортер подтверждают принятие на себя обязательств по удовлетворению требований потребителей в сроки, установленные действующим законодательством о защите прав потребителей, а также гражданским законодательством РФ, при условии обнаружения производственных недостатков изделия.

Однако, продавец или импортер оставляют за собой право отказать в гарантийном сервисном обслуживании изделия в случае несоблюдения изложенных ниже условий. Все условия гарантийных обязательств действуют в рамках законодательства о защите прав потребителей и гражданского законодательства Российской Федерации.

**Гарантийный срок равен:** 12 (двенадцать) месяцев с даты передачи изделия потребителю, при условии соблюдения настоящих рекомендаций. При отсутствии чека, подтверждающего дату продажи, и отсутствия печати продавца в гарантийном талоне, гарантийный срок исчисляется от даты выпуска изделия и равен 12 (двенадцать) месяцам.

**Срок службы равен:** 36 (тридцать шесть) месяцев.

**Условия гарантии:**

Гарантия предоставляется только на модели, введенные в гражданский оборот компанией ООО «Реванш» в соответствии с действующим законодательством РФ.

Гарантия предоставляется потребителям, при условии, что товар приобретен и используется для личных или бытовых нужд, не связанных с предпринимательской деятельностью.

Покупатель обязуется при возникновении неисправности в изделии обратиться в первую очередь в АСЦ, уполномоченный изготовителем/импортером для проведения диагностики товара и последующего гарантийного ремонта.

**Гарантийные обязательства не распространяются** на принадлежности и аксессуары, входящие в комплектность изделия - элементы питания (батарейки, аккумуляторы), монтажные приспособления, также гарантия не распространяется на:

**микроволновые печи:** на стеклянные блюда, роликовые кольца, муфты вала мотора, слюдяные пластины, предохранители, аккумуляторы, лампочки;

**духовые шкафы**: на внешние и внутренние стекла дверей, стеклянные поверхности панели управления, ручки двери, телескопические направляющие, стеклянные тарелки, керамические тарелки, вертела, термощупы, лампочки;

**пылесосы**: на щетки, насадки, трубки, шланги, пылесборники, фильтры, аккумуляторы;

**стиральные машины и сушильные машины:** на шланги для подвода и слива воды;

**посудомоечные машины**: на шланги для подвода и слива воды, распрыскиватели;

**варочные панели**: ручки управления, чугунные решетки, газовые конфорки, жиклеры;

**кухонные вытяжки**: на декоративные короба, воздуховоды, фильтры, лампочки;

**холодильники:** полки (стеклянные, пластмассовые), лотки и ящики, лампочки;
**прочую МБТ:** на аксессуары и принадлежности, идущие в комплекте, расходные материалы (предметы с ограниченным сроком службы), пульты дистанционного управления.

**Изделие снимается с гарантийного обслуживания в случаях:**

если изделие использовалось в целях, не соответствующих его прямому назначению;
если нарушены правила эксплуатации, изложенные в Руководстве по эксплуатации;
нарушения сохранности гарантийных пломб;
если изменен, удалён или неразборчив серийный номер изделия;
изменения внутреннего устройства или попытки самостоятельного ремонта изделия;
получения деформации, изменения геометрии корпуса товара;
монтажа, подключения и установки изделия, выполненных не в соответствии с Руководством по эксплуатации.

**Гарантийные обязательства не распространяются на:**

механические повреждения, возникшие после передачи изделия потребителю;
повреждения, вызванные воздействием влаги, высоких или низких температур, коррозией, окислением, чрезмерным запылением (например, строительная пыль);
повреждения, вызванные попаданием внутрь посторонних предметов, веществ, жидкостей, насекомых, животных; повреждения, вызванные стихией, пожаром, бытовыми факторами, случайными внешними факторами (скачок напряжения в электрической сети, гроза и т.д.);
дефекты, возникшие вследствие естественного износа при эксплуатации изделия. При этом под естественным износом понимаются последствия эксплуатации изделия, вызвавшие ухудшение их технического состояния и внешнего вида из-за использования данного изделия или использования агрессивных чистящих средств, приведших к удалению символов и надписей на внешних поверхностях товара;
образования на нагревательных элементах избыточного слоя накипи/окисления (при повышенной жесткости воды необходима обработка соответствующими составами);
недостатки, вызванные в результате несоблюдения требований в виде обязательной очистки фильтров, или изделия в целом (например пылесосы, вытяжки и т.д.);
повреждения, вызванные несоответствием стандартам параметров электрических сетей и других подобных внешних факторов.

**Не подлежат гарантийному ремонту изделия** с дефектами, возникшими вследствие выхода из строя деталей, обладающих ограниченным сроком службы или ограниченным гарантийным сроком. В вышеуказанных случаях продавец, импортер, изготовитель снимает с себя ответственность за возможный вред и ущерб, прямо или косвенно нанесенный продукцией людям, домашним животным или имуществу.

**Изделие может быть снято с гарантийного обслуживания**, если будет установлено, что нарушены гарантийные пломбы, имеются следы неквалифицированной разборки и других, не предусмотренных инструкцией по эксплуатации, вмешательств. Настройка и установка (сборка, подключение и т.п.) изделия, описанные в документации, прилагаемой к товару, могут быть выполнены как самим пользователем, так и специалистами АСЦ соответствующего профиля и фирм-продавцов (на платной основе). Лицо (организация), установившее изделие, несет ответственность за правильность и качество установки (настройки). При установке/подключении/настройке специалистами АСЦ составляется акт выполненных работ. Стоит обратить внимание на значимость правильной установки изделия, как для его надежной работы, так и для получения гарантийного и бесплатного сервисного обслуживания. Необходимо требовать от специалиста АСЦ внести все необходимые сведения об установке/подключении/настройке в акт выполненных работ.

Изготовитель оставляет за собой право изменять характеристики устройств и их комплектность без предварительного уведомления.

*Уважаемые покупатели! Перед обращением в сервисный центр внимательно изучите раздел «Возможные неисправности и методы их устранения» в Руководстве по эксплуатации. Соблюдайте правила эксплуатации и бережно относитесь к приобретенному товару.*

*ООО «Реванш»*

**Наименование изделия:**

**Модель:**

**Серийный номер:**

**Дата продажи:**

**Фирма-продавец изделия:**

**Адрес фирмы-продавца и номер телефона:**

**С условием гарантийного обслуживания ознакомлен и согласен. Подтверждаю получение исправного изделия. Претензий к внешнему виду не имею.**

**Печать**

**Подпись покупателя**

| Отрывной талон | Отрывной талон 2 | Отрывной талон 3 |
|---|---|---|
| Модель | Модель | Модель |
| Серийный номер | Серийный номер | Серийный номер |
| Дата продажи | Дата продажи | Дата продажи |
| Продавец: | Продавец: | Продавец: |
| Информация о покупателе: | Информация о покупателе: | Информация о покупателе: |