Монтаж (BM20MSG12B)

1. Удостоверьтесь что шкаф для установки соответствует параметрам:

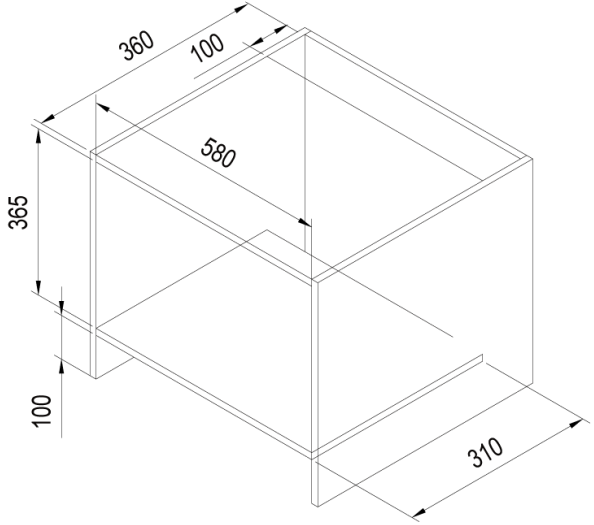

- Внутренний размер секции в ширину составляет 580 мм. Это минимальное расстояние от левой рейки до правой рейки. Не изменять.
- Внутренний размер секции в высоту составляет 365 мм. Это минимальное расстояние от нижней рейки до верхней рейки. Не изменять.
- Глубина секции должна быть не менее 360 мм.
- Ширина внешней секции должна быть не менее 596 мм, так как ширина рамы составляет 592 мм.
- Должен быть обеспечен зазор толщиной 15 мм или 20 мм.

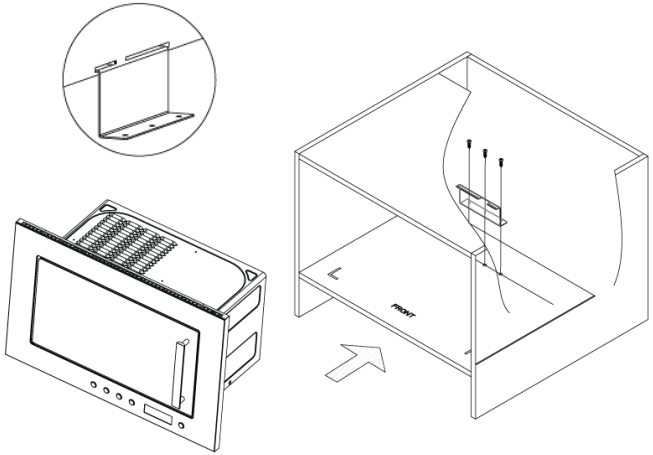

2. Установите пластиковую прокладку на нижнюю секцию и отрегулируйте их отверстия в соответствии с положением отверстий на чертеже. Затем закрепите болтами.

3. Поместите микроволновую печь горизонтально в секцию и сделайте равное расстояние как с левой, так и с правой стороны. Затем, зафиксируйте прокладку на задней панели микроволновой печи.

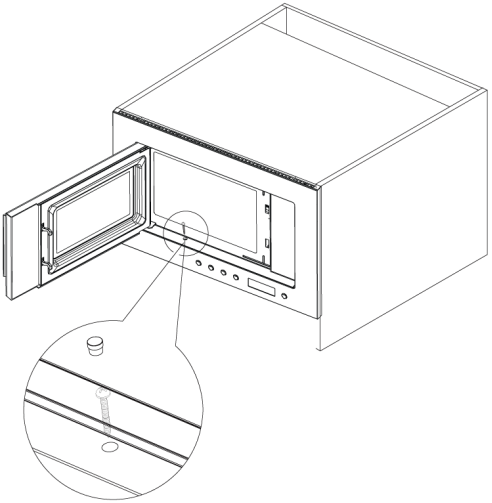

4. Откройте микроволновую печь и установите винт M4X35, вкрутив его в секцию, затем наденьте крышку винта, как показано на рисунке.

Внимание: Задняя панель корпуса встраиваемой печи не должна быть закрыта задней стенкой кухонной мебели. Следите за тем, чтобы вентиляционные отверстия печи не оказались заблокированы. Это может привести к некорректной работе.