Руководство по эксплуатации

Гарантийный талон

MANYA

ЭЛЕКТРИЧЕСКИЙ КОНВЕКТОР

MC1501MW
MC2001MW

Поздравляем Вас с приобретением бытовой техники бренда MANYA!

Мы надеемся, что качество ее работы доставит Вам удовольствие.

Пожалуйста, внимательно прочитайте данное руководство перед установкой и эксплуатацией устройства. Позаботьтесь о сохранности настоящего руководства и используйте его в качестве справочного материала при дальнейшей эксплуатации изделия.

Содержание

Описание	7
Меры предосторожности	7
Установка	10
Работа с устройством	13
Уход и очистка	14
Неисправности и методы их решения	15
Технические характеристики	16
Условия транспортировки, хранения и утилизации	17
Гарантия и ремонт	18
Гарантийный талон	20

Описание

Электрические конвекторы предназначены для основного или дополнительного обогрева помещений.

Основное преимущество электрических конвекторов в сравнении с другими типа обогревателей в том, что принцип работы основан на естественной конвекции воздуха, что позволяет быстрее и эффективнее обогревать обслуживаемое помещение.

Меры предосторожности

При эксплуатации конвектора соблюдайте правила безопасности. Неправильная эксплуатация в силу игнорирования данных правил может привести к причинению вреда здоровью пользователя и других людей, а также нанесения ущерба их имуществу.

Производитель не несёт ответственности за причинённый вред здоровью и повреждение имущества в результате неправильной установки и эксплуатации прибора.

1. Данное оборудование предназначено только для бытового использования.
2. Устройство не предназначено для использования детьми и лицами с ограниченными способностями, кроме случаев, когда над ними осуществляется контроль другими лицами, ответственными за их безопасность. Не разрешайте детям играть с прибором.
3. Во избежание поражения электрическим током не подвергайте оборудование, шнур питания или вилку воздействию воды или других жидкостей.
4. Оборудование должно быть заземлено. В случае возникновения неисправностей или поломки заземление сокращает риск поражения электрическим током, обеспечивая путь наименьшего сопротивления электрического тока. Этот прибор оснащен проводом заземления и заземленной вилкой.
5. Вилка должна включаться в соответствующую розетку, установленную и заземленную в соответствии с местными нормами и правилами. Ненадлежащее подключение провода заземления может вызвать поражение

mymanya.ru

электрическим током. Если вы не уверены в надежности заземления, проконсультируйтесь с квалифицированным электриком.

6. Не вносите изменения в конструкцию устройства, панель управления или устройство вилки, идущей в комплекте с оборудованием, если она не подходит к розетке. Обратитесь к специалисту для установки соответствующей розетки.

Внимание: Никогда не используйте прибор, если вилка вставлена в розетку не до конца.

7. Не включайте конвектор, если его сетевой шнур или вилка имеют повреждения. Во избежание опасности поражения электрическим током, поврежденный сетевой шнур должен меняться только в авторизованных сервисных центрах производителя, квалифицированными специалистами.

8. Не подключайте прибор к электросети, если его поверхность влажная (мокрая). Не используйте прибор в ситуации, когда он может соприкасаться с водой.

Внимание: Если конвектор устанавливается в ванной комнате, проследите, чтобы он находился на безопасном расстоянии от воды.

9. Не прокладывайте сетевой шнур конвектора под ковровыми покрытиями и не прижимайте его предметами мебели. Прокладывайте сетевой шнур так, чтобы об него невозможно было споткнуться.

10. Прибор должен располагаться вдали от легковоспламеняющихся и легкодеформируемых объектов.

11. При работе конвектор нагревается до высокой температуры. Чтобы избежать ожогов, не прикасайтесь руками и другими частями тела к горячим поверхностям прибора.

12. Не просовывайте пальцы и исключите попадание посторонних предметов в какие-либо вентиляционные, воздухозаборные или выходные отверстия, так как это может привести к поражению электрическим током или повреждению конвектора.

13. Для предотвращения возможного пожара не загораживайте ничем воздухозаборные и выходные отверстия и НЕ НАКРЫВАЙТЕ ПРИБОР, когда он работает. Не сушите на нём одежду и любые другие ткани и материалы. Это может привести к его перегреву, выходу из строя или причинить значительный ущерб вам и/или вашему имуществу.

Внимание: Производитель рассматривает данный вид поломки, как не гарантийный случай.

14. Всегда отключайте конвектор от электрической сети, когда он не используется.
15. Для выключения прибора установите переключатель режимов мощности нагрева в положение «выключено» и отсоедините вилку сетевого шнура от розетки. Не тяните за сетевой шнур и не отсоединяйте вилку резко.
16. Удостоверьтесь, что корпус прибора и его нагревательный элемент остыл, прежде чем проводить с прибором какие-либо манипуляции.
17. Перед началом технического обслуживания выключите прибор из розетки. Для очистки используйте мягкую ткань. Ни в коем случае не выполняйте очистку конвектора, когда он включен в розетку. Не погружайте конвектор в воду. Никогда не тяните за сетевой шнур.
18. Когда прибор не используется долгое время, храните его в сухом прохладном месте в заводской картонной упаковке.
19. Используйте конвектор только по назначению.
20. Не пытайтесь производить ремонт конвектора самостоятельно. Это может причинить вред вашему здоровью и повлиять на гарантийное обслуживание прибора.
21. Устанавливайте и эксплуатируйте прибор строго в вертикальном положении. Запрещено эксплуатировать прибор в горизонтальном или наклонном положениях.
22. Для нормальной работы прибора уровень напряжения электросети должен соответствовать техническим параметрам устройства.

Установка

Раскройте заводскую упаковку и аккуратно извлеките из нее прибор. Удалите любые уплотнители из пенопласта с краев прибора и освободите его от полиэтилена.

Внимание: Если Вы заметили повреждения, обратитесь к продавцу и ни в коем случае не производите подключение.

Конвектор может устанавливаться как на вертикальную поверхность (стену), так и на горизонтальную поверхность (пол) на опоры с роликами.

Внимание: Не подключайте устройство к электросети до завершения установки!

Конструкция конвектора непрерывно совершенствуется, поэтому приобретенная вами модель может незначительно отличаться от описанного в руководстве, что не влияет на способы использования и эксплуатации.

Напольная установка

1. Переверните конвектор нижней частью вверх.
2. Приложите на опоры с роликами к нижней части прибора с левой и правой стороны таким образом, чтобы крепежные отверстия совпадали с отверстиями в корпусе прибора.
3. Закрутите крепежные шурупы в имеющиеся отверстия.
4. Переверните прибор в правильное положение и установите его на ровную, горизонтальную поверхность строго в вертикальном положении.
5. Убедитесь, что прибор устойчиво стоит на полу.

Настенная установка

1. Определите место установки прибора с соблюдением минимальных расстояний до посторонних предметов, потолка и пола (см.схему ниже).
2. Отметьте высоту, на которой необходимо установить прибор, после чего приложите металлические кронштейны к стене.

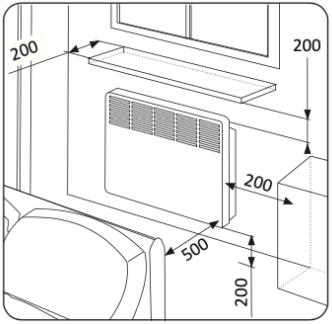

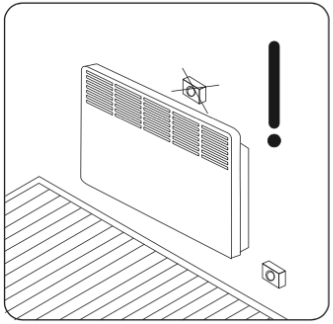
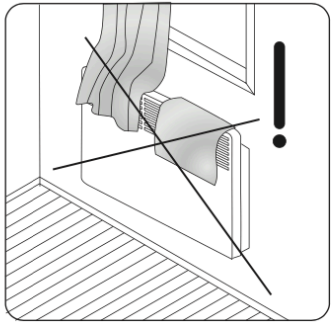
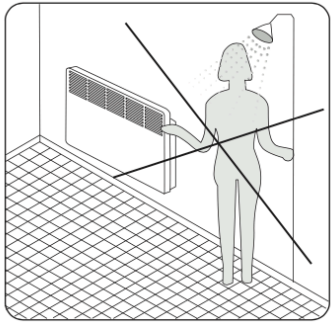

3. Поставьте видимые метки в крепежных отверстиях кронштейнов.
4. Просверлите в стене отверстия необходимого диаметра по меткам крепления, вставьте пластиковые дюбели, приложите кронштейны крепления и закрутите шурупы, закрепив тем самым кронштейны на стене.
5. Установите опоры на нижнюю часть задней панели прибора, закрепив их маленькими шурупами. Опоры необходимы для соблюдения минимального расстояния от прибора до стены.
6. Наденьте верхнюю часть конвектора на кронштейны, зафиксировав его при помощи защелок.
7. Проверьте надежность монтажа.

Подключение к электрической сети

Конвектор рассчитан на подключение к электрической сети с однофазным напряжением 220~240 В, 50 Гц, 10А.

Перед подключением убедитесь, что параметры электросети в месте подключения соответствуют параметрам, указанным на маркировочной табличке с техническими данными прибора.

При подключении конвектора к электрической сети следует соблюдать действующие правила электробезопасности.

Электрическая розетка должна быть правильно заземлена. Розетка должна быть рассчитана на номинальный ток прибора. Электрические розетка и вилка должны всегда оставаться сухими во избежание утечки электрического тока.

Если вилка нагрелась до температуры выше 50°С, во избежание возникновения пожара в результате плохого электрического контакта замените розетку на другую. Это должен делать специалист.

Работа с устройством

Включение

Подключите конвектор к электрической сети, вставив вилку сетевого шнура в сетевую розетку, и установите клавишу выключателя в положение «I».

Выбор режима мощности нагрева

Установите клавишу выключателя в положение «ON» чтобы выбрать низкую мощность нагрева. Установите ещё одну клавишу выключателя в положение «ON» чтобы выбрать высокую мощность нагрева.

Установка температуры

Поверните ручку термостата по часовой стрелке до упора. Когда температура в помещении достигнет желаемого уровня, поверните ручку термостата против часовой стрелки до отключения прибора. Термостат будет поддерживать заданную температуру, периодически включая и отключая конвектор.

Выключение

Установите клавишу выключателя в положение «OFF» и отключите прибор от электрической сети.

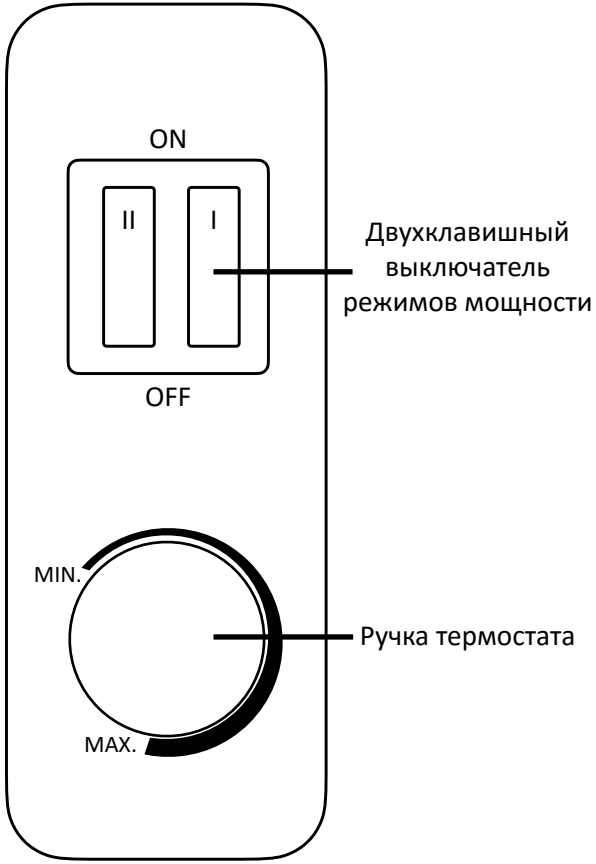

mymanya.ru

Уход и очистка

В процессе использования электрического конвектора на воздухозаборной, воздуховыпускной решётках или на корпусе прибора может появляться пыль или другие загрязнения. Для сохранения работоспособности прибора и внешнего вида его необходимо регулярно очищать.

Перед очисткой внешних поверхностей электрического конвектора отключите прибор от электрической сети и дайте ему возможность полностью остыть. Очистите внешнюю поверхность корпуса прибора с помощью слегка влажной, мягкой тряпочки, а затем протрите насухо и дайте прибору полностью высохнуть.

Не используйте для чистки абразивные чистящие средства. Не допускайте повреждения прибора острыми предметами, т.к. царапины на окрашенной поверхности могут привести к появлению ржавчины.

Неисправности и методы их решения

Электрический конвектор подключён к электрической сети, выключатель установлен в положение нагрева, но конвектор не работает.

Возможная причина	Решение
Отсутствует электропитание.	Проверьте, не отключено ли электропитание от прибора и при необходимости подайте электропитание на прибор.
Термостат установлен в положение низкой температуры нагрева помещения.	Установите термостат в положение более высокой температуры нагрева помещения, повернув ручку термостата по часовой стрелке.
Ограничитель температуры разомкнул электрическую цепь и отключил нагревательные элементы.	Убедитесь, что воздухозаборная или воздуховыпускная решётка не перекрыты посторонними предметами и дождитесь включения ограничителя температуры, после того как корпус прибора остынет.
Неисправен выключатель.	Обратитесь в сервисный центр.
Неисправно силовое реле.	Обратитесь в сервисный центр.
Неисправен термостат.	Обратитесь в сервисный центр.
Неисправен нагревательный элемент.	Обратитесь в сервисный центр.
Неисправен ограничитель температуры.	Обратитесь в сервисный центр.

Технические характеристики

Модель	MC1501MW	MC2001MW
Напряжение питания	220~240 В / 50 Гц	220~240 В / 50 Гц
Потребляемая мощность	750 / 1500 Вт	1000 / 2000 Вт
Номинальный ток	6.5 А	8.7 А
Нагревательный элемент	Алюминиевый	Алюминиевый
Управление	Механическое	Механическое
Установка	Настенная / напольная	Настенная / напольная
Защита от перегрева	Да	Да
Площадь обогрева	10-20 м2	15-25 м2
Степень защиты	IP24	IP24
Класс электрозащиты	I	I
Размер устройства (без колесиков)	630 x 70 x 445 мм	850 x 70 x 445 мм
Размер устройства (с колесиками)	630 x 260 x 525 мм	850 x 260 x 525 мм
Размер упаковки	670 x 105 x 520 мм	890 x 105 x 520 мм
Масса брутто / нетто	4.8 / 4.0 кг	6.2 / 5.0 кг

Условия транспортировки, хранения и утилизации

Транспортировка электроприборов осуществляется всеми видами транспорта в соответствии с правилами перевозки грузов, действующими на транспорте конкретного вида. Для перевозки прибора используйте оригинальную заводскую упаковку, исключая возможность воздействия атмосферных осадков и агрессивной среды.

При обнаружении неисправности устройства следует немедленно обратиться в авторизованный сервисный центр или утилизировать устройство.

В целях охраны окружающей среды просим Вас утилизировать упаковочные материалы, батареи и непригодные электронные продукты отдельно. Неправильная утилизация данного изделия может негативно повлиять на окружающую среду и здоровье людей. Для предотвращения подобных последствий необходимо выполнять специальные требования по утилизации.

Для получения более подробной информации о переработке изделия обратитесь в местные органы городского управления, службу сбора бытовых отходов, магазин, где было приобретено устройство или авторизованный сервисный центр.

Гарантия и ремонт

Компания-производитель оставляет за собой право в любой момент без обязательного извещения вносить изменения в дизайн и технические характеристики товара.

1. В случае повреждения сетевого шнура его необходимо заменить только в уполномоченном сервисном центре техники, чтобы обеспечить безопасную эксплуатацию прибора.
2. Для проверки или ремонта прибора всегда обращайтесь в уполномоченный сервисный центр. Вследствие неквалифицированного ремонта эксплуатация прибора может стать опасной для пользователя.

Расчетный срок службы изделия - 5 лет
Гарантийный срок - 2 года с даты продажи

Производитель:

ООО «Компания Таймит Технолоджи»
Кабинет 1101-1103, 11 этаж, Блок А, Южоу Плаза, №78 улица Северный Кеюан, район Наньшан, Шеньчжень, Китай.

Импортер:

ООО «Реванш»
410506, Вольский тракт, 14, пос. Расково, Саратовская область, Россия.
тел: +7 8452 746 746

Авторизованный сервисный центр:

ООО «Сервисный центр «Реванш»
Вольский тракт, 14/1, Саратовский р-н, Россия
ул.им.Чапаева В.И., 32/36, Саратов, Россия
тел: +7 8452 744 566

Гарантийный талон

Гарантийные обязательства предоставляются изготовителем в рамках действующего законодательства в области защиты прав потребителей.

Настоящая гарантия действительна по предъявлении вместе с оригиналом настоящей инструкции, являющейся в том числе и гарантийным талоном изделия, в котором обнаружены дефекты.

Дата продажи: _____

Серийный номер: _____

Фирма продавец: _____

Штамп магазина: _____

Настоящая гарантия не распространяется:

- на дефекты и повреждения, возникшие в результате превышения пределов прочности, применяемых при изготовлении материалов;
- неправильной эксплуатации;
- естественного износа деталей, не влияющих на функциональные свойства;
- на изделия, ранее подвергавшиеся ремонту лицами и фирмами, не являющимися авторизованными сервисными центрами.

mymanya.ru